BELLINI 90

COSTAN®

ISTRUZIONI D'USO PER L'UTENTE

LEGGERE ATTENTAMENTE E CONSERVARE CON CURA ASSIEME AL MOBILE

MODE D'EMPLOI POUR L'UTILISATEUR

LIRE AVEC ATTENTION CE MANUEL ET LE CONSERVER PRÈS DU MEUBLE AVEC SOIN

USER INSTRUCTIONS

READ CAREFULLY AND KEEP WITH THE CASE

BETRIEBSANLEITUNG FÜR BETREIBER

SORGFÄLTING LESEN UND MIT DEM MÖBEL AUFBEWAHREN

QUM000143A_rev. A

Ai fini della Direttiva Attrezzature a Pressione (2014/68/UE) questo mobile è classificato come apparte-nente alla categoria 1. Per i circuiti a pressione il prodotto P x V è inferiore a < 200 bar x litro, per le tu-bazioni DN < 32 e il fluido operatore del circuito di refrigerazione appartiene al gruppo 2.I componenti del circuito sono classificati entro la categoria 1. Questo mobile risponde alla Direttiva Macchine (2006/42/CE) ed è escluso dalla sfera d'azione della direttiva PED in base all'articolo 1.3.6.

Conformément à la Directive concernant les Equipements sous Pression (2014/68/UE), ce meuble est classé comme appartenant à une catégorie 1 Pour les circuits sous pression, le produit P x V est inférieur à 200 bar x litre, pour les tuyaux DN < 32 et le fluide opérateur du circuit de réfrigération appartient au groupe 2. Les composants du circuit sont classés dans la catégorie 1. Ce meuble, qui répond à la Direc-tive Machines (2006/42/CE), est exclu de la sphère d'action de la directive PED, sur la base de l'article 1.3.6.

With regard to the Pressure Equipment Directive (2014/68/UE), this cabinet model is classified as no higher than category 1. Vessels of the circuit under pressure, have P x V < 200 bar x litre, piping is with DN < 32 and the working fluid in the refrigeration circuit is classified as group 2.
The components of the circuit are classified as no higher than category I. This cabinet, which complies with the machinery directive (2006/42/EC), is excluded from the scope of PED directive, according to the article 1.3.6.

In Bezug auf die Richtlinie für Druckgeräte (2014/68/UE) gehört dieses Möbel keiner höheren Kategorie als der ersten an. Für die Druckkreisläufe gilt, daß der Betrag aus P x V niedriger als < 200 bar x Liter ist, die Rohre DN < 32 sind und das Kühlmittel im Kühlkreislauf der Gruppe 2 angehört. Die Baugruppen sind in der Kategorie I klassifiziert. Dieses Möbel entspricht den Anforderungen der Richtlinie für Maschinen (2006/42/CE) und ist aufgrund des Artikels 1.3.6 vom Wirkungsbereich der Richtlinie PED ausgeschlos-sen.

Con respecto a la Directiva Equipos a presión (2014/68/UE), este mueble se clasifica como perteneciente a la categoría 1. Para los circuitos a presión el producto P x V es inferior < 200 bar x litro, para las tu-berías DN < 32 y el fluido operador del circuito de refrigeración pertenece al grupo 2. Los componentes del circuito se clasifican en la categoría 1.
Este mueble cumple con la Directiva Máquinas (2006/42/CE) y por lo tanto no recae en el campo de acción de la Directiva PED de acuerdo con el artículo 1.3.6.

Conforme a Directiva de Equipamentos sob pressão (2014/68/UE), este móvel é classificado como de ca-tegoria 1. Para os circuitos sob pressão, o produto P x V é inferior a < 200 bar por litro, para os tubosDN < 32 e o fluido operador do circuito de refrigeração pertence ao grupo 2.
Os componentes do circuito são classificados como de categoria 1. Este móvel atende a Directiva de Máquinas (2006/42/CE) e foi excluído do campo de actuação da directiva PED conforme o artigo 1.3.6.

COSTAN eptarefrigeration

Bellini 90

ITALIANO

PREMESSA E CONTROLLO QUALITÁ

1. TRASPORTO E IMMAGAZZINAMENTO

2. DESCRIZIONE DEL MOBILE

3. PRESCRIZIONI, USI E DIVIETI

4. CONDIZIONI AMBIENTALI

5. DATI TECNICI

6. INSTALLAZIONE

7. USO DEL MOBILE

8. PULIZIA E MANUTENZIONE

9 . SMALTIMENTO

10. TERMOSTATO ELETTRONICO

11. SCHEMA ELETTRICO

1. TRASPORTO E IMMAGAZZINAMENTO

Trasporto effettuato senza Pallet o Gabbia di legno

- Inserire le staffe del carrello elevatore come indicato nelle due figure che seguono. Tenere una distanza minima fra le staffe di 600mm assicurandosi che siano centrate rispetto alla mezzeria del mobile.

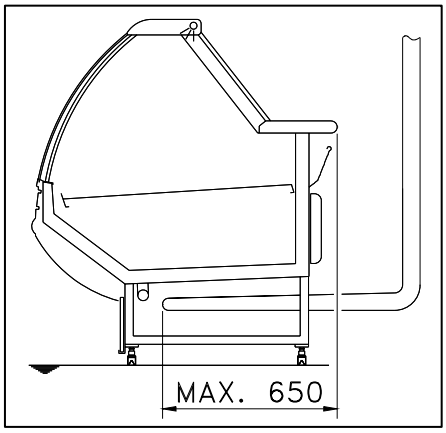

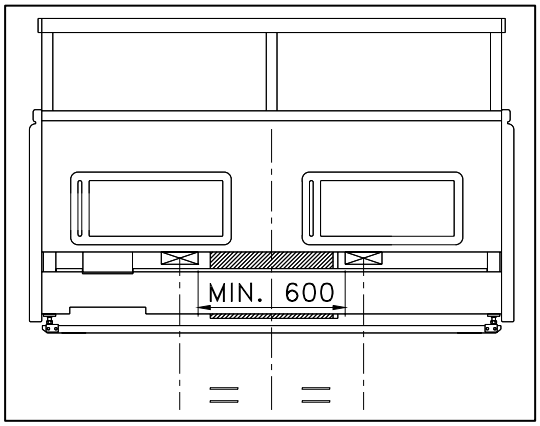

Per i banchi di lunghezza 1250 mm, le operazioni di trasporto vanno eseguite come segue:

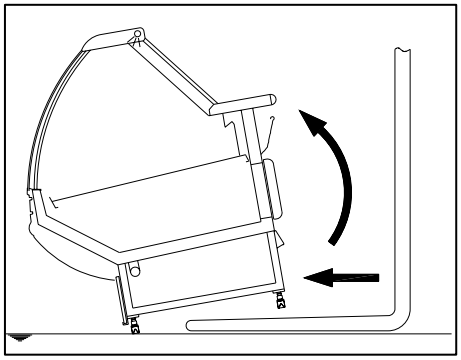

Alzare il mobile dalla parte posteriore di quanto basta per fare passare le staffe del carrello elevatore.

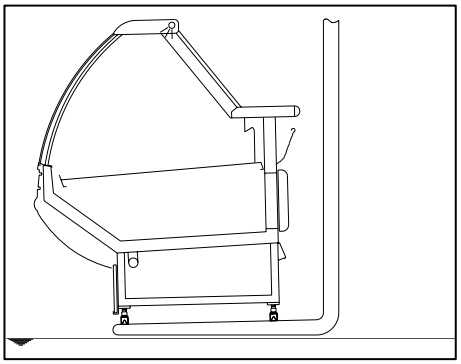

Alzare il mobile dalla parte anteriore e nello stesso tempo, spingerlo il più possibile sopra le staffe del carrello in modo tale da posizionarlo come in figura.

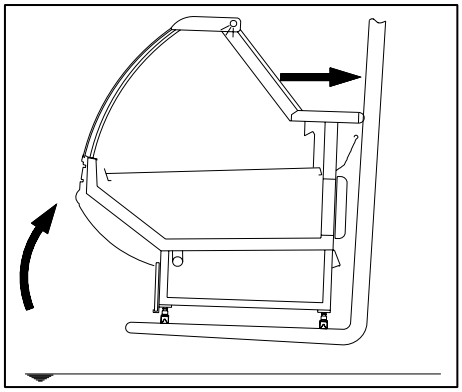

Inclinare le staffe del carrello come in figura, così da evitare dei ribaltamenti in avanti dell'espositore.

È assolutamente vietato trascinare l'apparecchio per i fianchi.

Trasporto effettuato con Pallet o Gabbia di legno

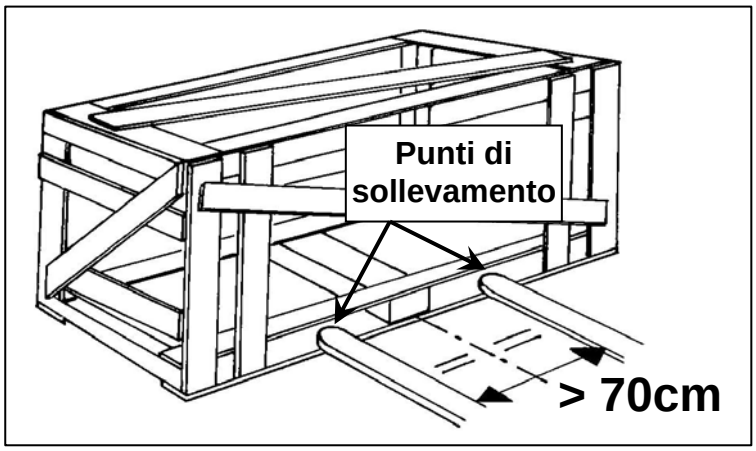

- Inserire le staffe del carrello elevatore nei punti indicati.
- Inserire le staffe fino in fondo per evitare rovesciamenti.
- La distanza tra le staffe deve essere la maggiore possibile per aumentare la stabilità.

Immagazzinamento

La temperatura dove l'espositore è immagazzinato non deve superare +55°C; l'espositore deve essere al riparo dal sole e dalle intemperie.
Lasciare l'espositore all'interno dell'imballo originale che ne garantisce un'ottima protezione, fino al momento dell'installazione.

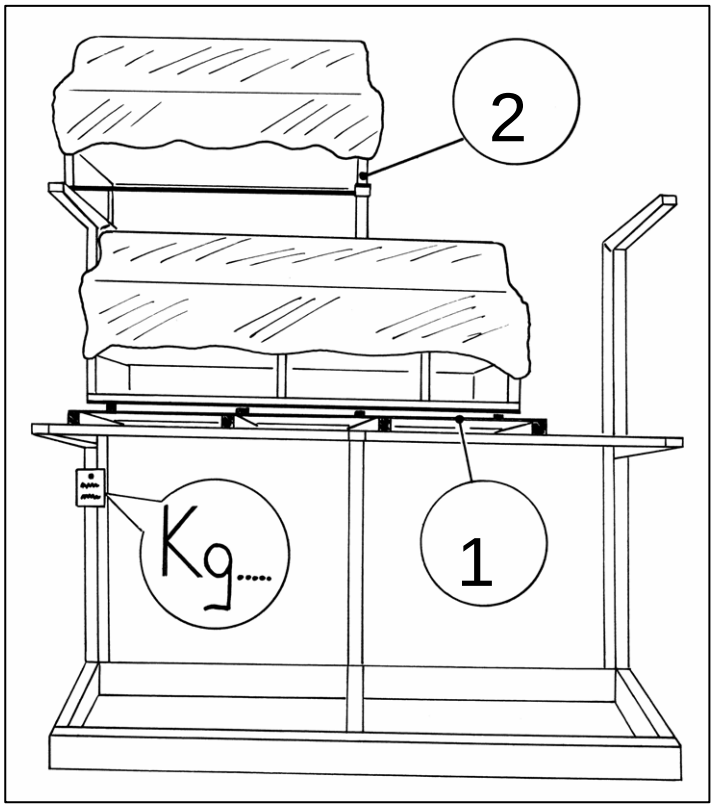

- nel caso di stoccaggio dell'espositore su scaffali, verificare la portata delle mensole.
- Immagazzinare l'espositore negli scaffali con la cassa di legno o pedana "1" se queste sono state utilizzate per il trasporto
- Se invece per il trasporto non è stata utilizzata la cassa di legno / pedana, il telaio in alluminio "2" dell'espositore deve appoggiare sulla mensola dello scaffale.

2. DESCRIZIONE DELL'ESPOSITORE

Il mobile refrigerato BELLINI 90 è adatto per l'esposizione e la vendita di prodotti gastronomici. Prodotto in serie, è disponibile in sei misure lineari standard (1250, 1563, 1875, 2500, 3125, 3750), più quattro (4) modelli ad angolo (938 + angolo dritto, 938 + angolo rovescio, angolo 135" e angolo 225"), tutti con o senza gruppo incorporato.

Caratteristiche dell'espositore:

- Classe climatica: 3.
- Gas: R404A.
- Circolazione forzata dell'aria refrigerata.
- Piani esposizione in acciaio inox .
- Vaschetta raccogli condensa con sistema di evaporazione acqua automatico.
- Riserva refrigerata con sportelli.
- Cassetti pasticceria.
- Illuminazione singola in vetrina, protetta.
- Profili in alluminio in tinta argento.
- Vetri curvi, temprati, alzabili verso l'alto.

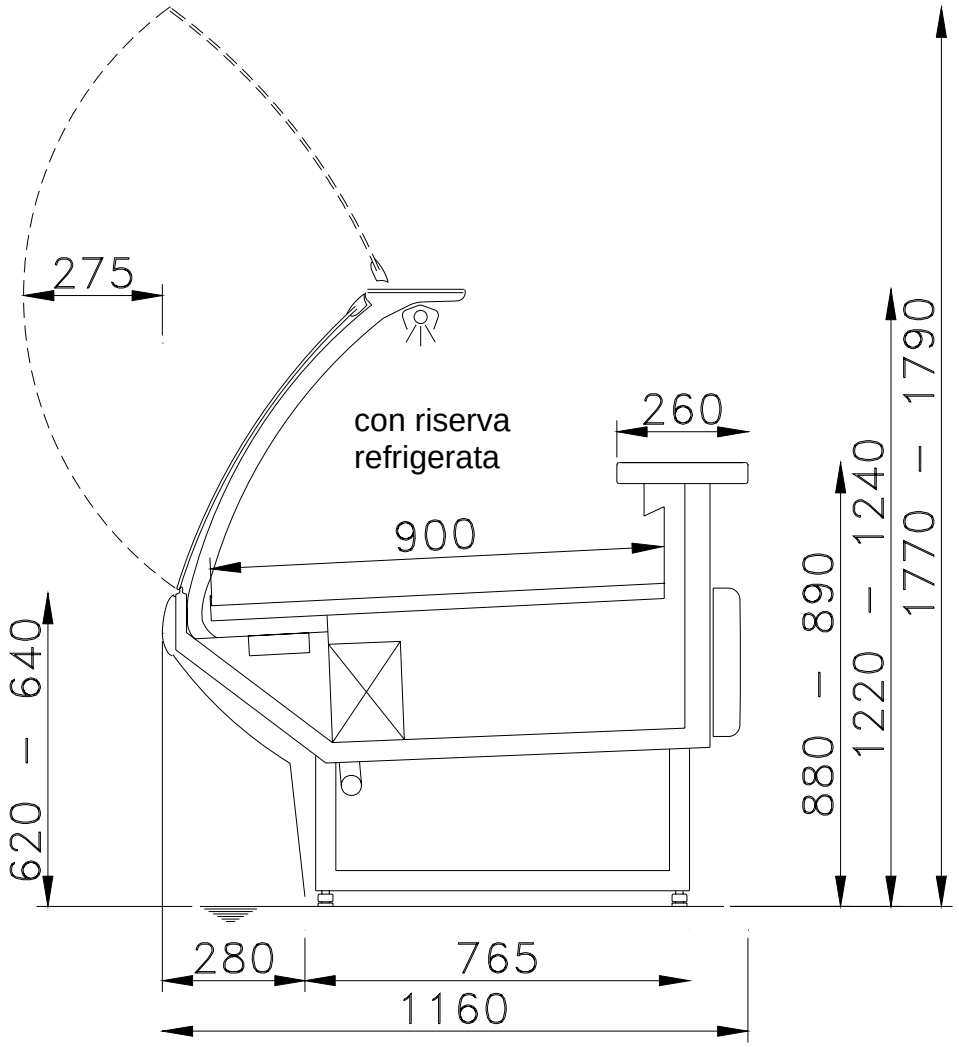

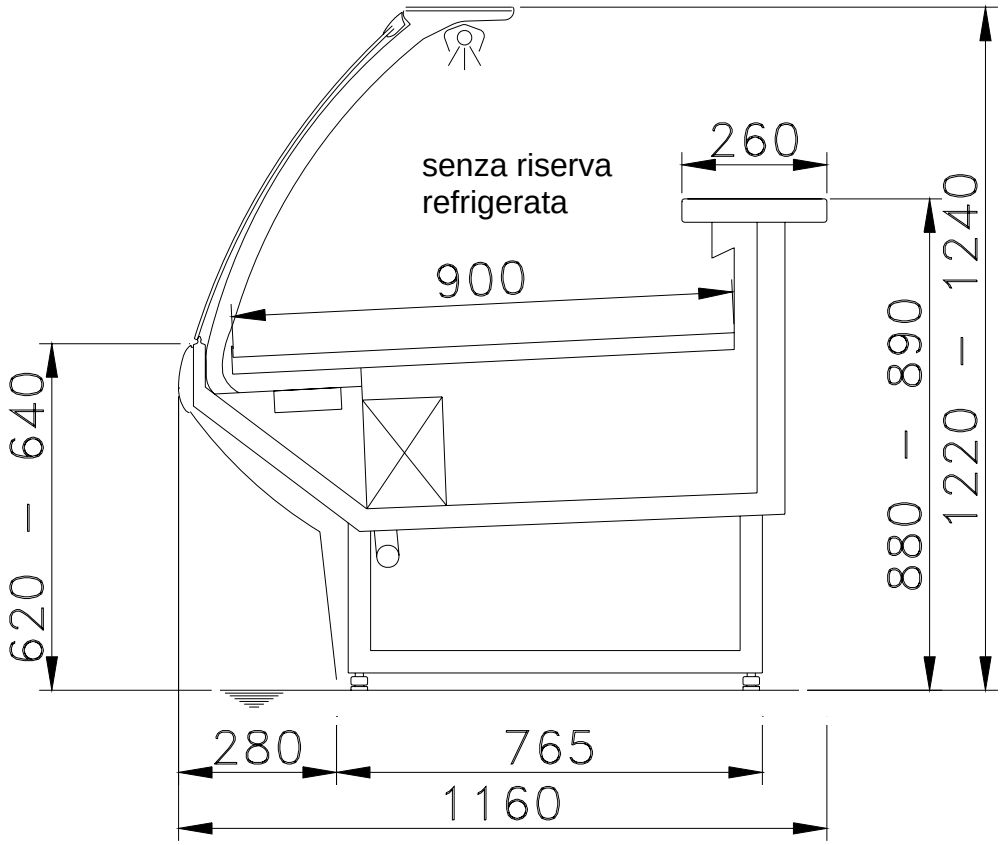
senza riserva
refrigerata
260
900
620 – 640
880 – 890
1220 – 1240
280
765
1160

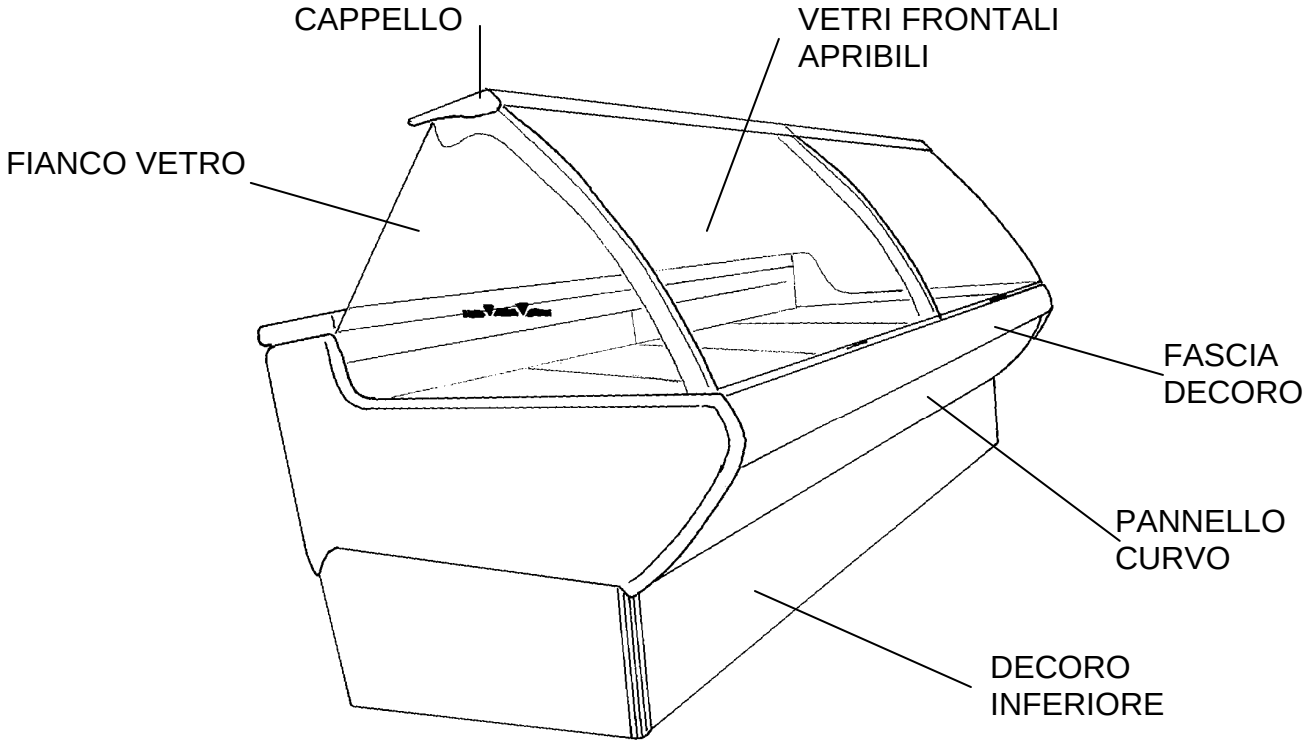
CAPPELLO
VETRI FRONTALI
APRIBILI
FIANCO VETRO
FASCIA
DECORO
PANNELLO
CURVO
DECORO
INFERIORE

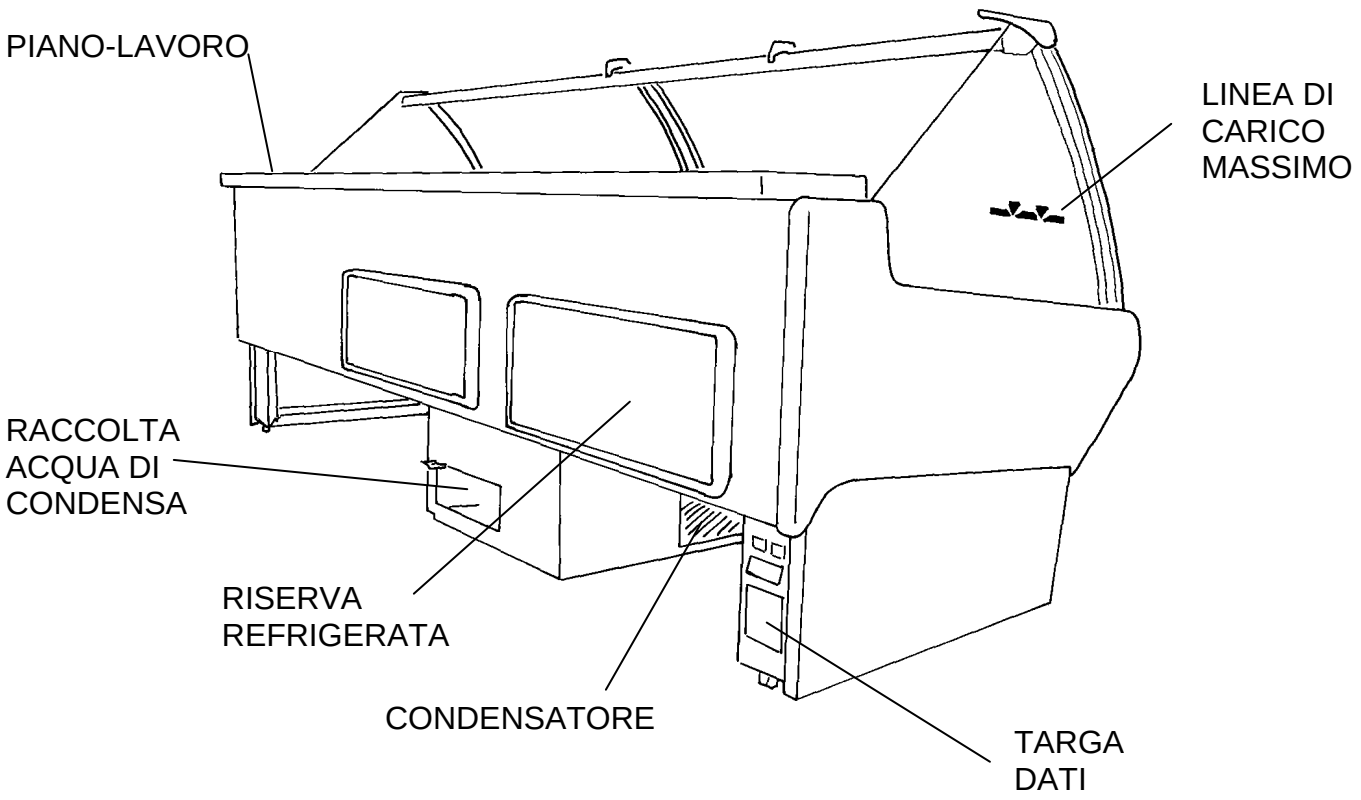

3. PRESCRIZIONI, USI E DIVIETI

L'espositore refrigerato BELLINI 90 è adatto esclusivamente all'esposizione di generi alimentari freschi o bibite.

Si fa assoluto divieto di esporre prodotti farmaceutici.

Istruire l'operatore sull'uso del mobile secondo le indicazioni riportate nel presente manuale; leggerlo quindi con estrema attenzione prima dell'uso.

L'espositore non può essere utilizzato da bambini o da portatori di handicapp senza una sorveglianza adeguata.

È vietato rimuovere qualsiasi protezione o pannello che richiede l'utilizzo di utensili per essere rimosso.

È assolutamente vietata qualsiasi manomissione o alterazione del prodotto.

Ogni altro uso non espressamente indicato nel manuale è considerato come pericoloso quindi EURO'CRYOR non può essere ritenuta responsabile da eventuali danni derivanti da un uso improprio ed irragionevole.

4. CONDIZIONI AMBIENTALI DI INSTALLAZIONE

L'espositore deve essere installato in un ambiente chiuso, coperto e al riparo dagli agenti atmosferici.

L'espositore non deve essere installato in ambienti con presenza di sostanze esplosive.

Evitare l'esposizione diretta del banco ai raggi solari, ad unità di illuminazione concentrata, a fonti di calore quali caloriferi, stufe, forni; evitare inoltre l'installazione in prossimità di finestre, fan coil, bocchette d'areazione o ventilatori.

È assolutamente vietato posizionare oggetti attorno al banco che in qualche modo possono ostacolare la circolazione dell'aria sull'unità condensatrice.

Il mancato rispetto dei suddetti requisiti può comportare, oltre che ad un veloce deterioramento dei materiali che compongono il banco, un non corretto funzionamento del banco stesso, fra i quali:

- Un consumo maggiore di energia.
- Formazione di condensa sulle superfici fredde (vetri o piano lavoro).
- Errata conservazione degli alimenti del banco e quindi il rischio di avariare la merce esposta.

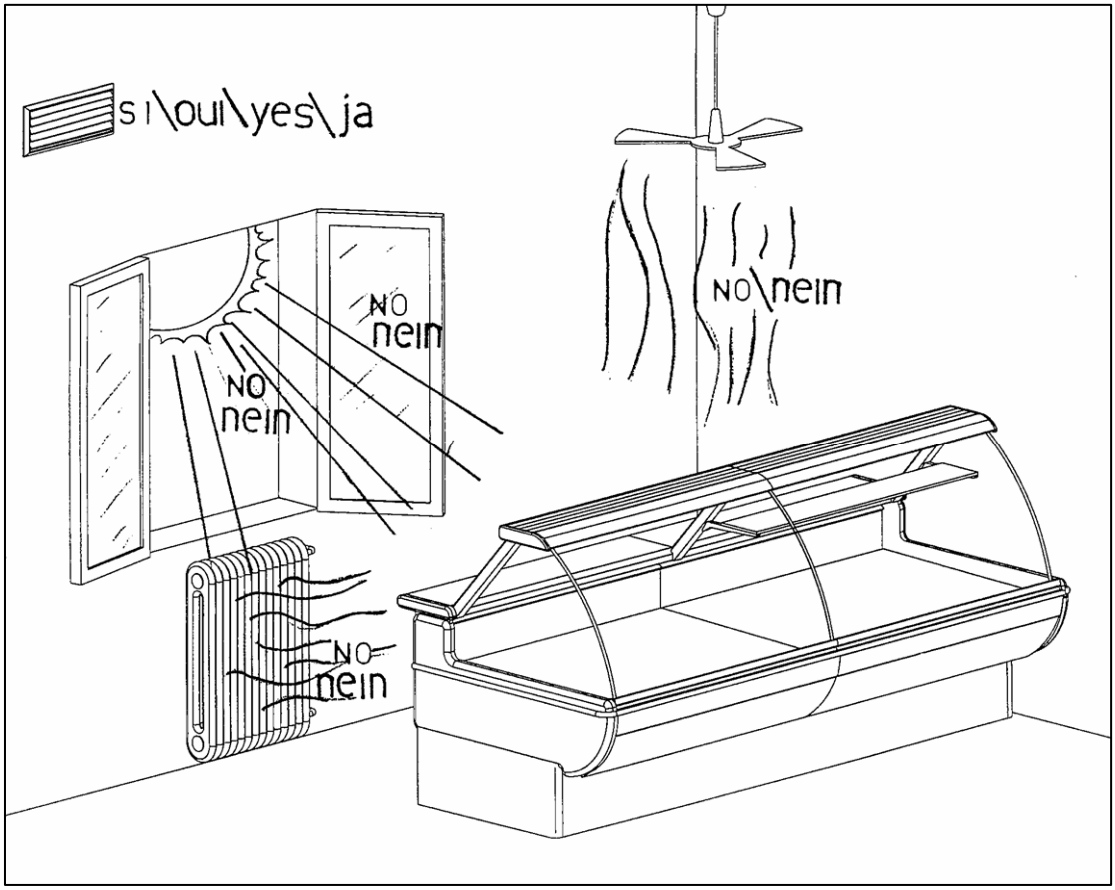

(esempio di condizioni di installazione)

5. DATI TECNICI

5.1 Caratteristiche generali

Caratteristiche generali (25°C / 60% U.R.)	
Temperatura di esercizio	+2°C / +4°C
Classe climatica (EN441)	3
Classe temperatura prodotto (EN 441)	M2
Tipo di refrigerazione	Ventilata
Temperatura di evaporazione	-10°C
Gas	R404A
Tipo di sbrinamento	Fermata compressore
Diametro tubo ingresso evaporatore	6 mm
Diametro tubo uscita evaporatore	12mm
Tipo di valvola	A saldare
Modello di valvola	Danfoss TUB/TUBE
Diametro tubo scarico acqua	40mm

5.2 Caratteristiche espositori lineari

Caratteristiche elettriche (230Vac / 50HZ)						
Lunghezza sezione (mm)	**1250**	**1563**	**1875**	**2500**	**3125**	**3750**
Potenza antiappannante (W)	20	20	20	40	40	40
Potenza illuminazione (W)	44	46	73	90	119	146
Potenza ventilatori evaporatore (W)	20	20	40	40	60	60
Potenza illuminazione mensola intermedia (optional)* (W)	44	46	73	90	119	146
Potenza nominale senza unità condensatrice (W)	**85**	**90**	**135**	**170**	**220**	**245**
Potenza Unità condensatrice (W)	270	360	425	425	525	700
Potenza nominale con unità condensatrice (W)	**355**	**450**	**560**	**595**	**745**	**945**

6.7 Collegamenti elettrici

Attenzione: prima di procedere con le operazioni che seguono, controllare che l'impianto elettrico del locale in cui il mobile va installato sia conforme ai regolamenti e ai codici di sicurezza vigenti.

L'alimentazione di energia elettrica dell'apparecchio deve essere indipendente da altre alimentazioni; a monte della presa di alimentazione, è obbligatorio installare un interruttore bipolare **magneto-termico-differenziale** con sensibilità 30mA e con portata adeguata ai valori di potenza specificati al capitolo 5.

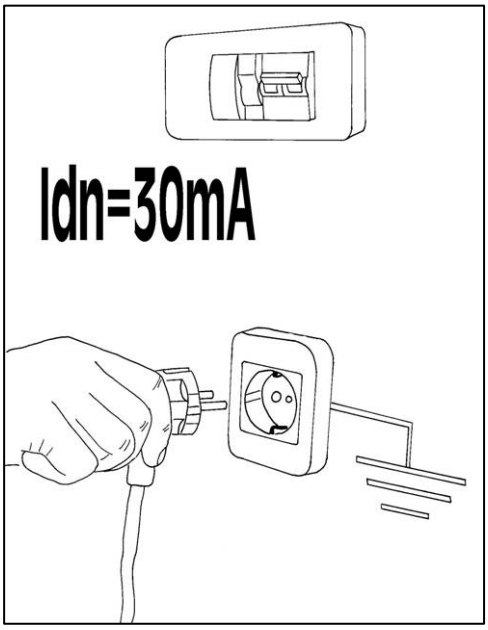

La presa elettrica deve essere conforme alla spina dell'apparecchio (tipo "SCHUKO"); non utilizzare adattatori. La presa inoltre, deve essere dotata di un efficiente linea di terra.

Verificare che la tensione e la frequenza di alimentazione rispecchino i valori definiti nell'etichetta o si differenzino al massimo del 10% il primo e il 2% il secondo.

QUESTO APPARECCHIO È IN CLASSE I: LA MESSA A TERRA È OBBLIGATORIA.
Il costruttore declina ogni responsabilità per la mancata osservazione di questa prescrizione.

6.9 Regolazione ventilatori

QUESTA OPERAZIONE DEVE ESSERE SVOLTA DA PERSONALE ADDESTRATO.
Il costruttore declina ogni responsabilità per la mancata osservazione di questa prescrizione.

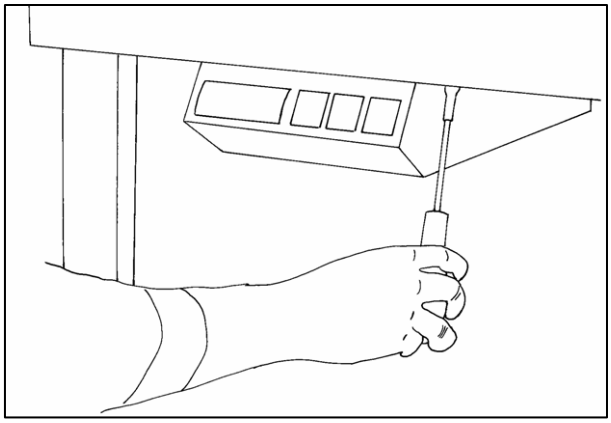

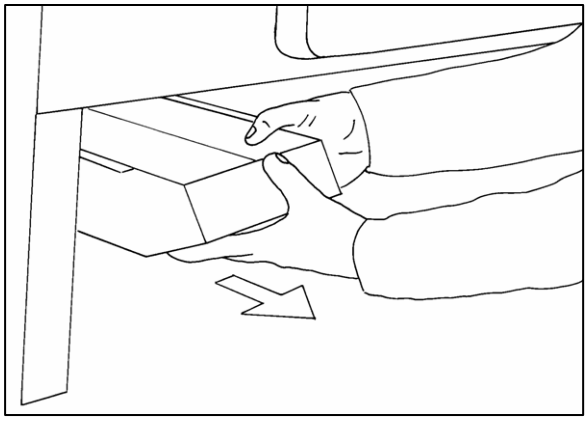

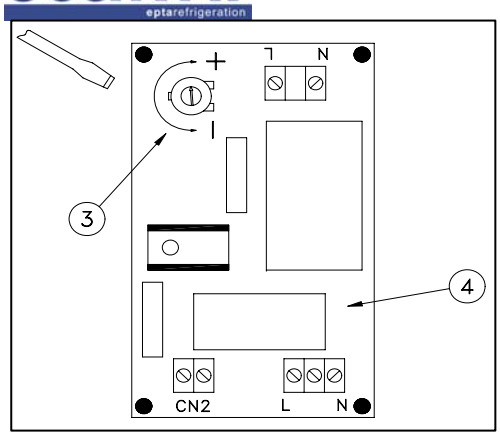

Dopo avere tolto il quadro elettronico, con un cacciavite di piccole dimensioni agire sul trimmer (3) della scheda elettronica (4).

7. USO DEL MOBILE

7.1 Primo avviamento

Prima di inserire la spina di alimentazione, eseguire un'accurata pulizia utilizzando detersivi neutri e spugne non abrasive. Asciugare con un panno morbido.

Attenzione: il banco è impostato a 4°C. Se si desidera impostare una temperatura diversa vedere al cap. 10.

L'intervallo e la durata degli sbrinamenti sono impostati secondo valori ambientali standard (25°C/60% U.R.). Se le condizioni ambientali dovessero essere sfavorevoli consigliamo di aumentare sia il numero sia la durata degli sbrinamenti.

7.2 Carico del prodotto

ATTENZIONE: PRIMA DI INTRODURRE LA MERCE ASSICURARSI CHE QUESTA SIA ALLA STESSA TEMPERATURA DEL BANCO.

Non caricare il banco oltre la linea di carico massimo posta sul vetro laterale.
L'eventuale merce posta sopra il limite di carico può non essere opportunamente refrigerata.
Non accatastare i prodotti esposti ma lasciare degli spazi per consentire la circolazione dell'aria refrigerata.

7.3 Controlli periodici

Per il buon mantenimento della merce esposta, controllare giornalmente la temperatura interna dell'espositore.

Negli espositori con gruppo incorporato in condizioni ambientali particolarmente gravose, la produzione di acqua di condensa può diventare eccessiva anche per il sistema di evaporazione automatico; in queste condizioni, si consiglia di effettuare manualmente l'operazione di svuotamento (vedere capito 8.1).

Gli espositori senza gruppo incorporato, non sono dotati del sistema di evaporazione dell'acqua di scarico. Si consiglia pertanto di svuotare frequentemente la vaschetta di raccolta così da evitare spiacevoli trabocchi.

8. PULIZIA E MANUTENZIONE

PRIMA DI QUALSIASI OPERAZIONE, TOGLIERE LA SPINA DI ALIMENTAZIONE.

E' CONSIGLIATO L'UTILIZZO DI GUANTI PROTETTIVI

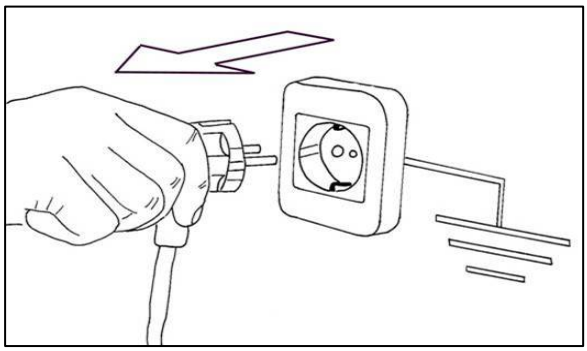

8.1 Pulizia

È assolutamente vietato utilizzare getti d'acqua per il lavaggio del banco.

La pulizia del banco deve essere eseguita frequentemente; utilizzare acqua tiepida, detersivi neutri, spugne non abrasive e un panno morbido per asciugare

Negli espositori con gruppo incorporato, procedere mensilmente alla pulizia del condensatore agendo con un pennello o con aspirapolvere. Fare attenzione a non deformare le alette di raffreddamento

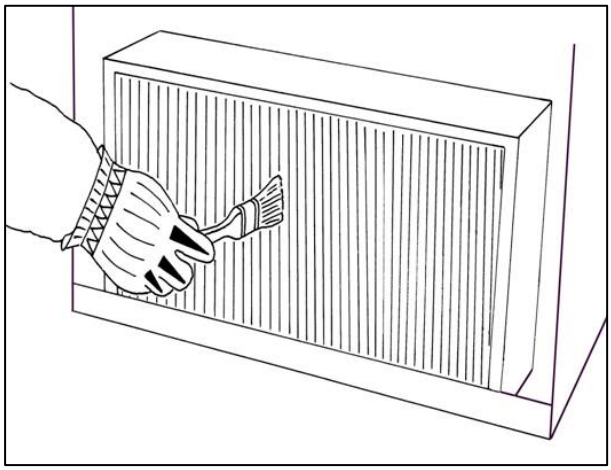

Attenzione: una regolare pulizia del condensatore è importante per il rendimento del banco e per il risparmio di energia.

Pulire inoltre periodicamente, la vaschetta per evaporazione automatica dell'acqua di condensa seguendo le istruzioni che seguono per estrarla.

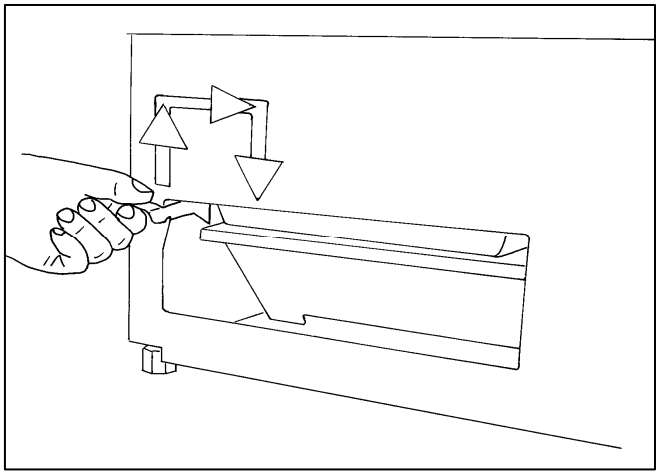

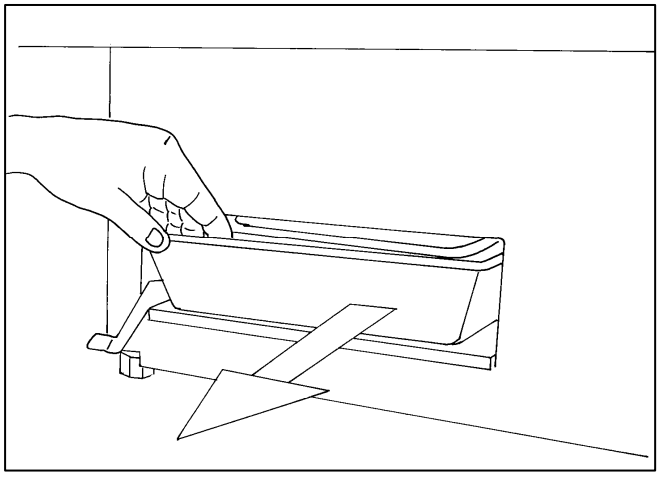

Verificare periodicamente il normale deflusso dell'acqua di condensa.

8.2 Manutenzione ordinaria

Fare eseguire, almeno una volta all'anno , da personale specializzato, un controllo generale sul **sistema di apertura dei vetri, sull'impianto elettrico e sul circuito frigorifero**.

Qualora sia necessario effettuare un rabbocco di gas refrigerante, utilizzare una stazione provvista di due valvole **da ¼ SAE**, da avvitare sugli appositi attacchi situati vicino al compressore.

8.3 Manutenzione straordinaria

Qualsiasi altra operazione che non è elencata nel punto precedente, deve essere effettuata da personale qualificato.

9. SMALTIMENTO

La presente apparecchiatura è soggetta agli obblighi dichiarati nel Decreto Legislativo 25 luglio 2005, n. 151"Attuazione delle Direttive 2002/95/CE, 2002/96/CE e 2003/108/CE, relative alla riduzione dell'uso di sostanze pericolose nelle apparecchiature elettriche ed elettroniche, nonché allo smaltimento dei rifiuti" solo se al momento dell'acquisto è dotata di Unità Condensante incorporata.

Il produttore è obbligato a smaltire all'atto dell'acquisto di un nuovo prodotto, un prodotto equivalente (l'apparecchiatura è equivalente quando il peso dell'apparecchiatura ritirata non è superiore al doppio del peso dell'apparecchiatura consegnata). Le tariffe per eventuali componenti aggiuntivi da smaltire o eccedenze di peso di apparecchiature non equivalenti saranno di concordare di volta in volta.

Ai sensi dell'art. 13 del suddetto decreto, il simbolo del cassonetto barrato riportato sull'apparecchiatura o sulla sua confezione indica che il prodotto alla fine della propria vita utile deve essere raccolto separatamente dagli altri rifiuti.

La raccolta differenziata dell'apparecchiatura (se soggetta agli obblighi della direttiva) giunta a fine vita e' organizzata e gestita dal produttore. L'utente che vorrà disfarsi della presente apparecchiatura dovrà quindi contattare EURO'CRYOR al numero 0429-707311 e seguire il sistema che questa ha adottato per consentire la raccolta separata dell'apparecchiatura giunta a fine vita.

L'adeguata raccolta differenziata per l'avvio successivo dell'apparecchiatura dismessa al riciclaggio, al trattamento e allo smaltimento ambientalmente compatibile contribuisce ad evitare possibili effetti negativi sull'ambiente e sulla salute e favorisce il reimpiego e/o riciclo dei materiali di cui è composta l'apparecchiatura.
Lo smaltimento abusivo del prodotto da parte del detentore comporta l'applicazione delle sanzioni amministrative previste dalla normativa vigente
Le informazioni sui materiali utilizzati per la realizzazione del banco possono essere richieste presso l'EURO'CRYOR.

10. PANNELLO DI CONTROLLO

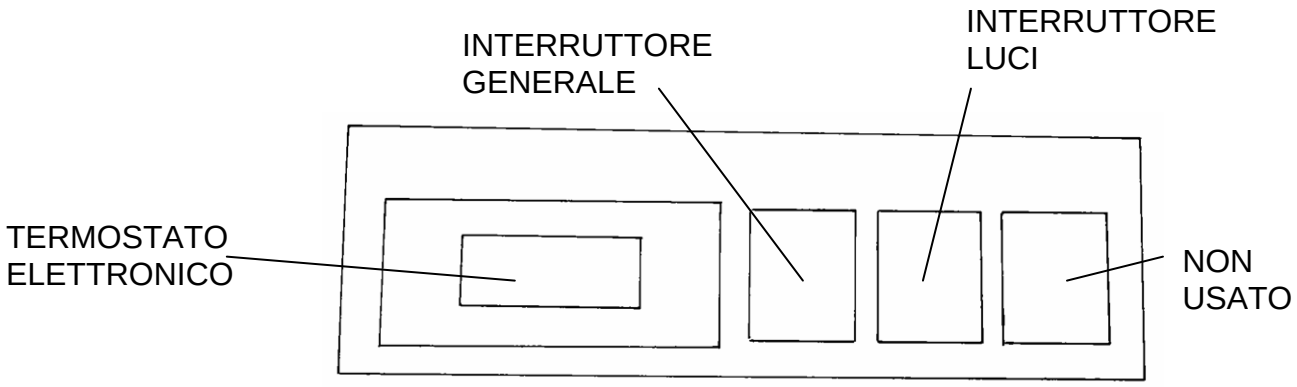

10.1 Indicazioni relative al termostato

Si raccomanda all'utilizzatore di non accedere alla programmazione dello strumento; per qualsiasi variazione dei parametri impostati che non sia la variazione del valore di temperatura impostato (10.2 - Setpoint) rivolgersi all'installatore.

10.2 Per cambiare la temperatura impostata

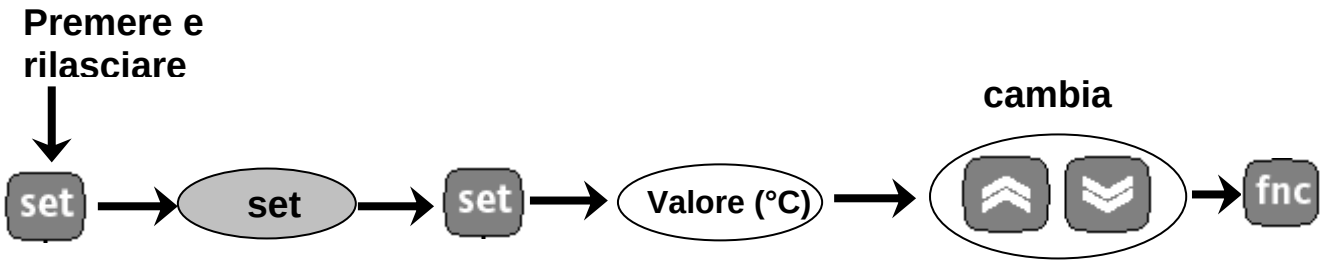

10.3 Tabella parametri impostati

Parametro	Unità	ID 961	Parametro	Unità	ID 961
SET	°C	4	**Doh**	Min	0
Dif	°C	2	**Det**	Min	40
HSE	°C	14	**Dst**	°C	----------
LSE	°C	-2	**Dpo**	Flag	N
Ont	Min	7	**Dt**	Min	----------
Oft	Min	4	**PA1**	Numero	0
Don	Sec	0	**Ndt**	Flag	----------
Dof	Min	1	**CA1**	°C	0
Dbi	Min	1	**CA2**	°C	----------
Odo	Min	0	**Ddl**	Flag	1
Dty	Flag	----------	**Dro**	Flag	0
Dit	Ore	8	**H00**	Flag	1
Dct	Flag	1	**H42**	Flag	----------

10.4 Uso e funzione dei tasti

Codici per ricambi:
- ID 961: cod. 30004064
- Sonda: cod. 30006840

Descrizione dei LED

Posizione	Funzione associata	Stato
❄	Compressore o Relè 1	ON per compressore acceso; lampeggiante per ritardo, protezione o attivazione bloccata
❄	Sbrinamento	ON per sbrinamento in corso; lampeggiante per attivazione manuale
((•))	Allarme	ON per allarme attivo

Descrizione dei Tasti

Tasto UP	︽	Scorre le voci del menu Incrementa i valori Attiva lo sbrinamento manuale
Tasto DOWN	︾	Scorre le voci del menu Decrementa i valori
Tasto fnc	fnc	Funzione di ESC (uscita)
Tasto set	set	Accede al Setpoint Accede ai Menu Conferma i comandi

COSTAN eptarefrigeration

Bellini 90

ENGLISH

INTRODUCTION AND QUALITY CONTROL

1. HANDLING AND STORAGE

2. DESCRIPTION OF COUNTER

3. REGULATION, USAGE AND PRESCRIPTION

4. ENVIRONMENTAL CONDITIONS

5. TECHNICAL DATA

6. INSTALLATION

7. DISPLAY CASE SET-UP

8. INDICATION FOR CLEANING AND MAINTENANCE

9. WASTE DISPOSAL

10. CONTROL PANEL

11. ELECTRICAL DIAGRAM

1. HANDLING AND STORAGE

Transport carried out without pallet or wooden box

- Insert the forklift truck prongs as indicated in the two following pictures. Keep a minimum distance between the 600 mm. prongs making sure that they are properly centered in the middle of the cabinet.

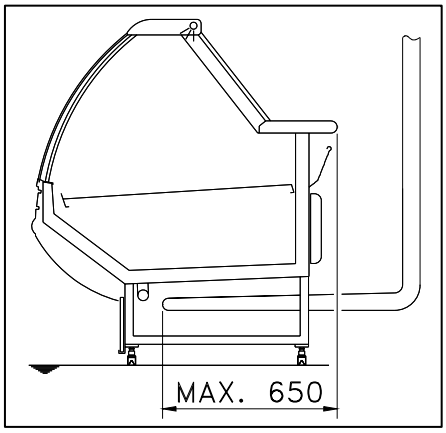

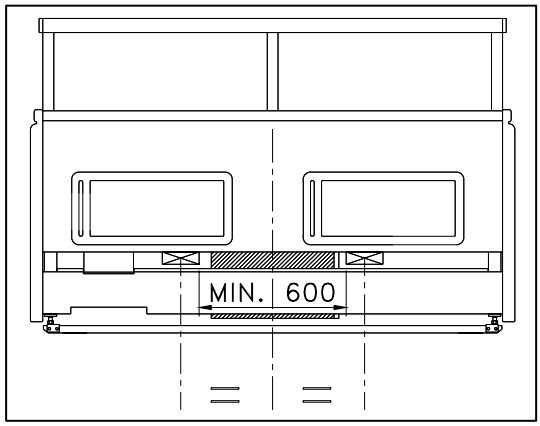

The transport operations for the 1250 mm long cabinet, have to be carried out as follows:

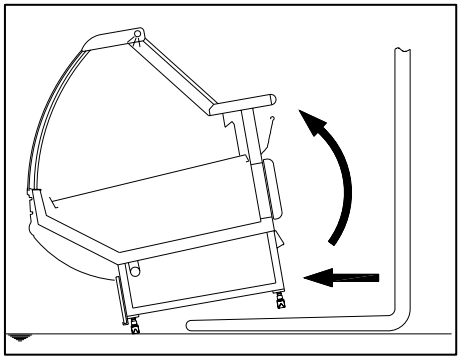

Lift-up the cabinet from the rear side as much to allow the forklift truck prongs to slide underneath.

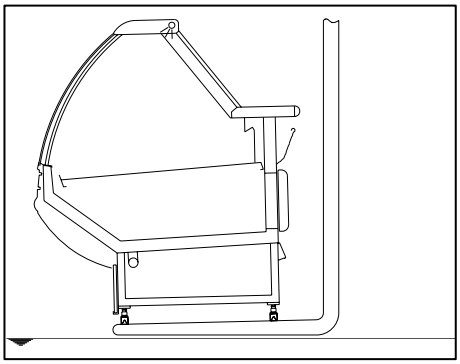

Lift-up the cabinet from the front side and at the same time push it as much as possible over the forklift truck prongs, in order to place it as shown in the picture.

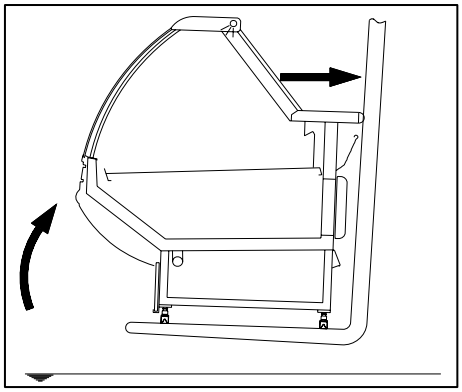

Tilt the forklift truck prongs as shown in the picture, in order to avoid that the display falls over.

Moving the counter by its sides is absolutely prohibited.

Transport carried out on pallet or wooden box

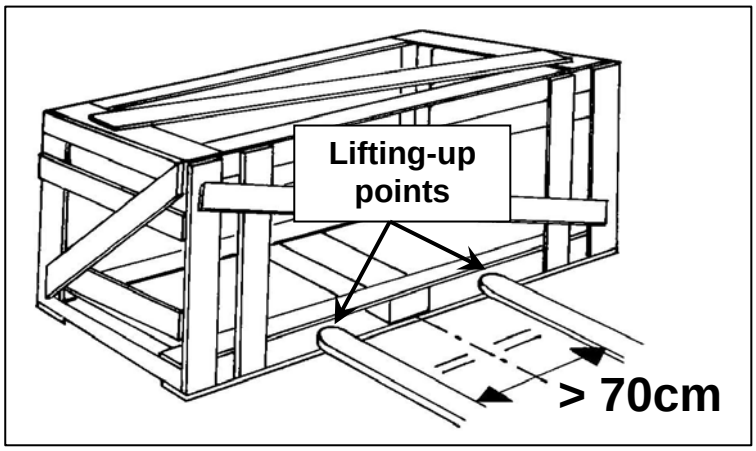

- Insert the forklift truck prongs in the shown points.
- Insert the forklift truck prongs right to the end to avoid overturning.
- There must be the greatest possibile distance between the prongs to increase the stability.

Storage

The storage temperature must not be higher than +55 Deg C. The display case must be stored away from sunlight and bad weather.

If the display case must be stored for a long period before use, leave it in the original packing, which provides an optimal protection.

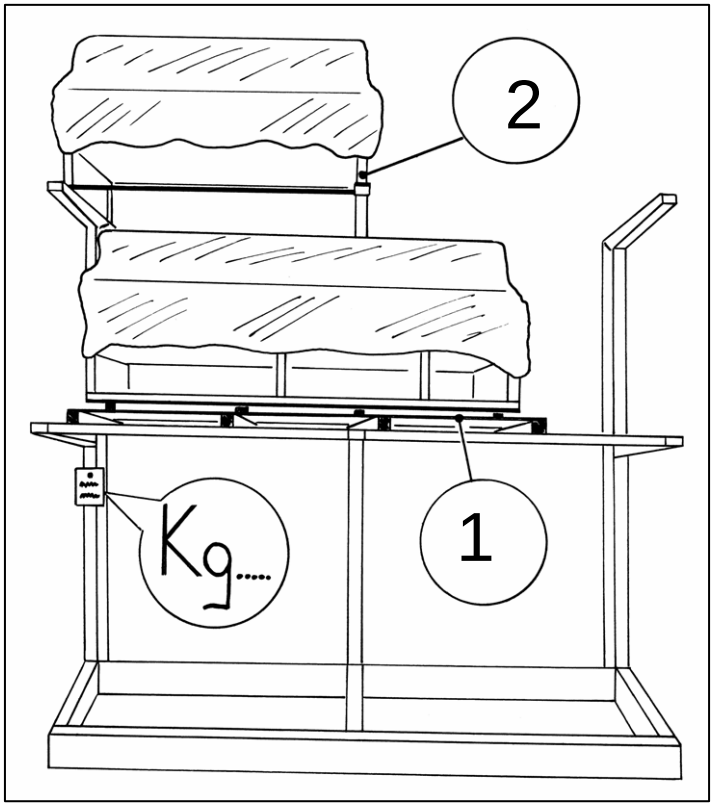

- If the display case will be stored on shelves, check the capacity of them.
- Store the display cabinet packed in the wooden case / board on the shelves “1”, if these have been used for transport.
- If on the contrary the wooden case / board have not been used, the display cabinet aluminium frame “2” must rest on the rack shelf.

2. DESCRIPTION OF COUNTER

The refrigerated counter BELLINI 90 is suitable for the display and sale of deli products.
It is standard model, available in six linear lengths (1250, 1563, 1875, 2500, 3125, 3750) plus four refrigerated corner models (938 + open corner, 938 + closed corner, 135° corner, 225° corner), all of them with or without compressor unit.

Technical features:

- Goods temperature class: M2.
- Refrigerant: R404A.
- Ventilated cooled air circulation.
- Stainless steel display decks .
- Condensing water tray with automatic evaporation.
- Refrigerated storage with doors.
- Single lighting, protectid against bumps.
- Rubber profile.
- Tempered lifting-up curved glasses.
- Electronic Thermostat

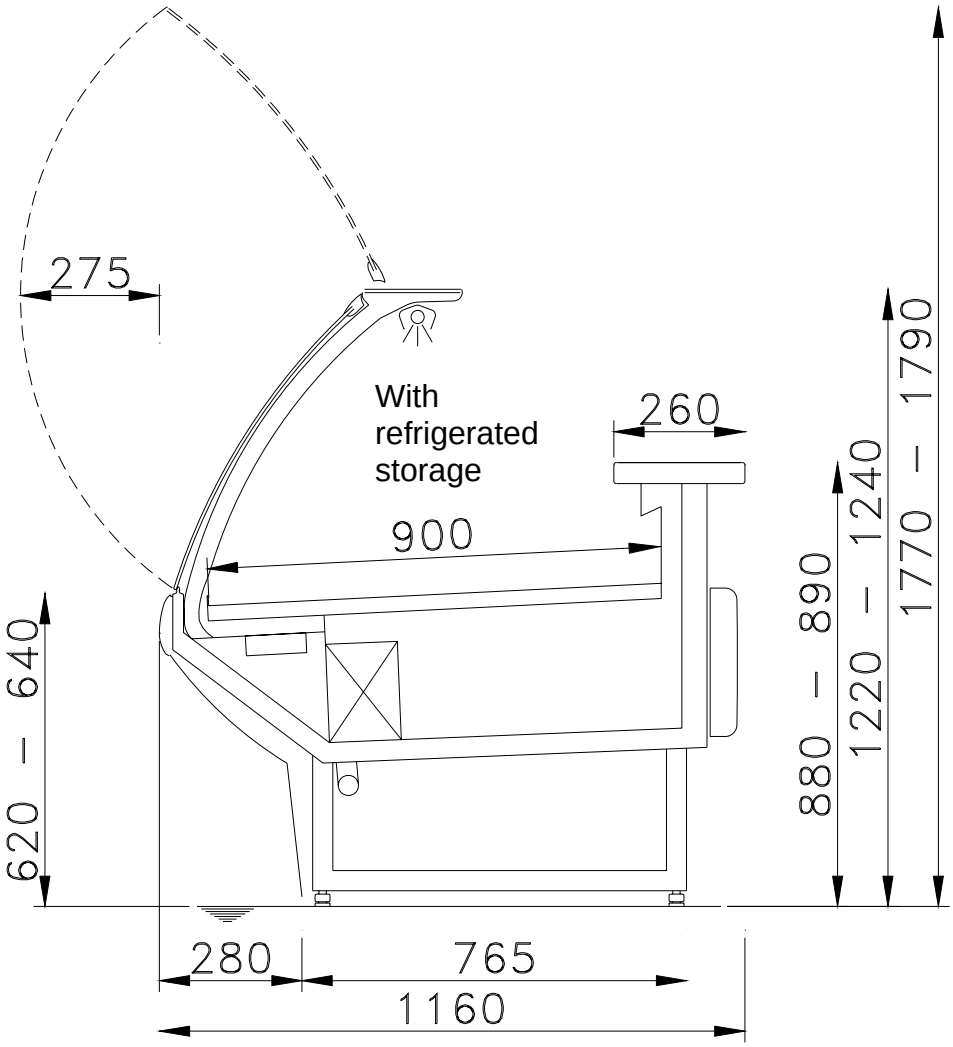

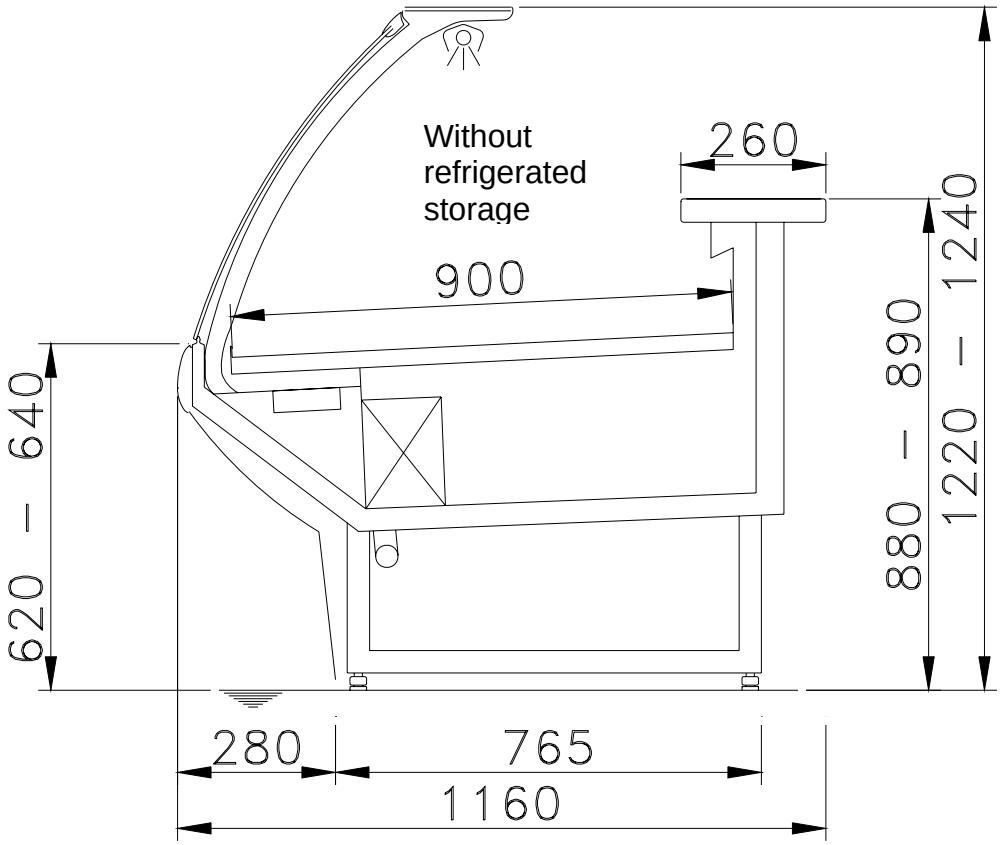
Without
refrigerated
storage
260
900
620 – 640
880 – 890
1220 – 1240
280
765
1160

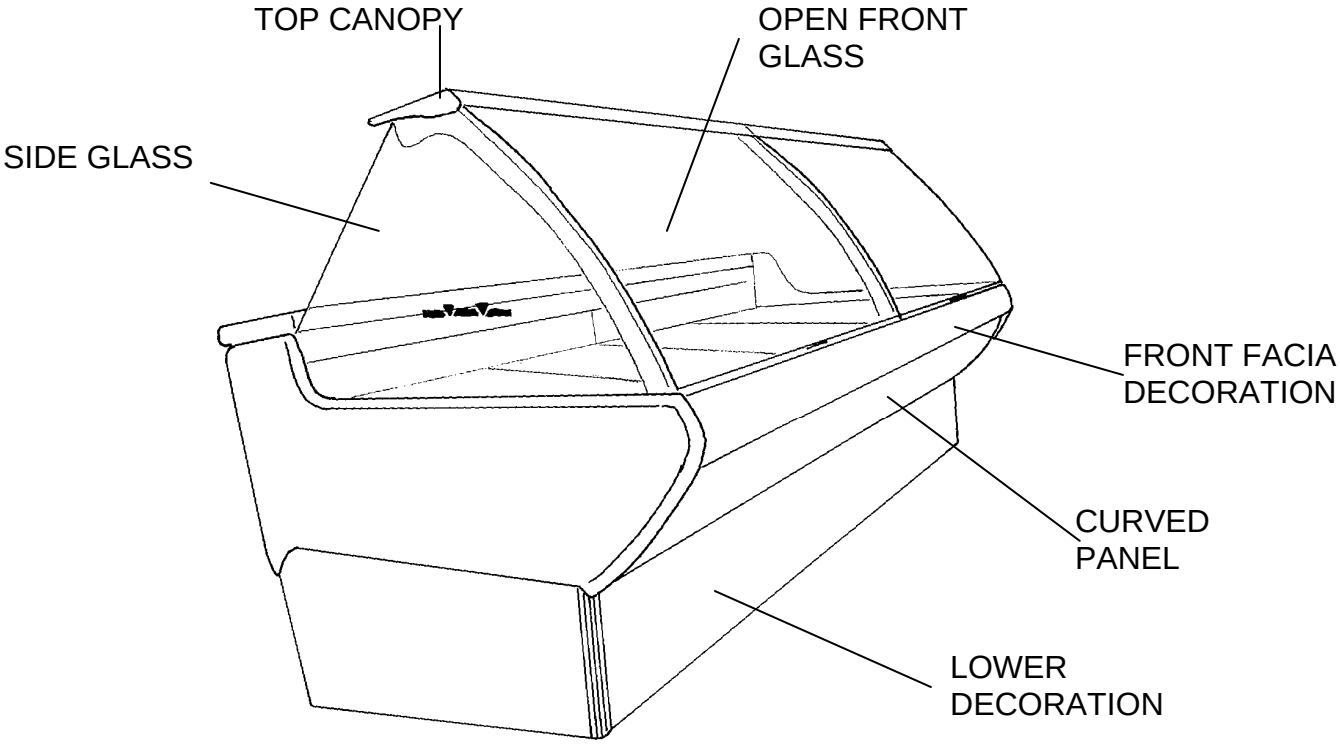
TOP CANOPY
OPEN FRONT
GLASS
SIDE GLASS
FRONT FACIA
DECORATION
CURVED
PANEL
LOWER
DECORATION

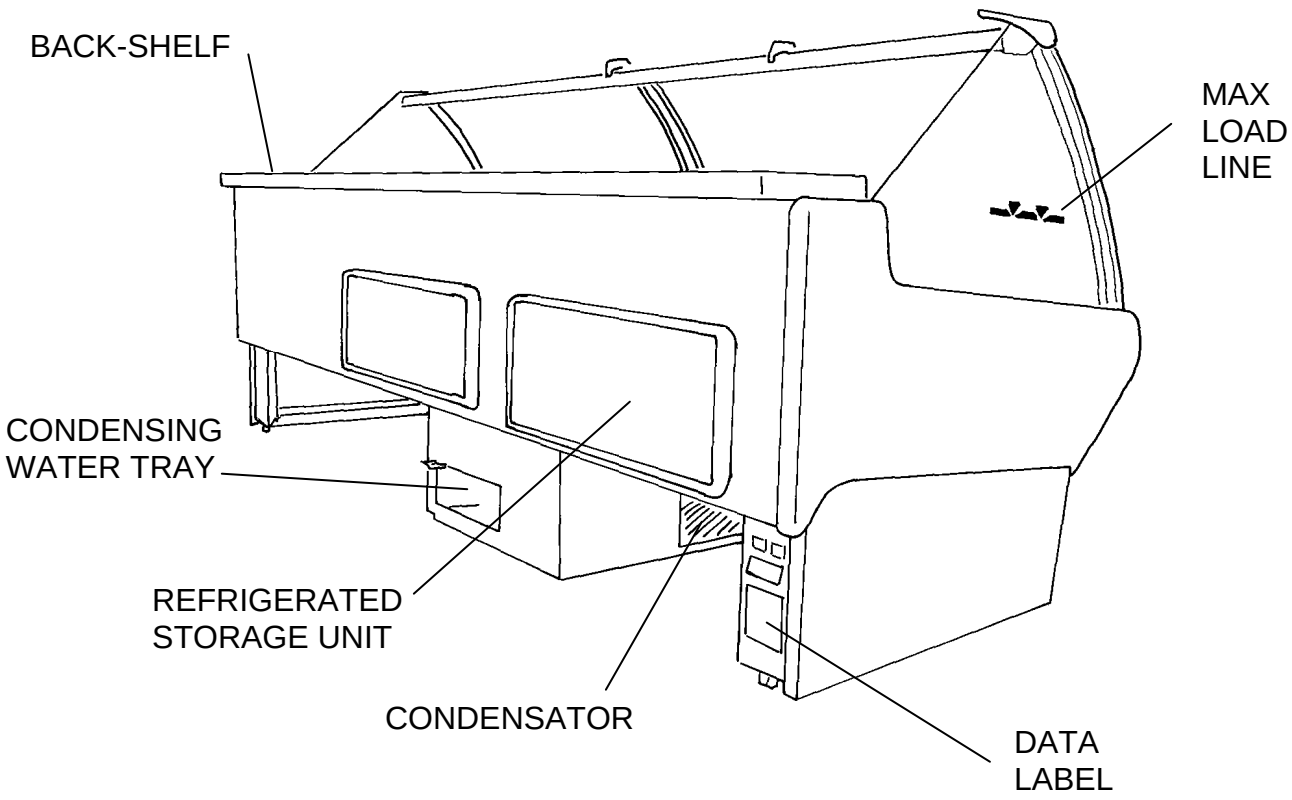

3. REGULATIONS, USAGE AND PROHIBITIONS

Euro'Cryor's display cases have been designed and produced exclusively for the display of fresh foodstuffs and beverages inside the refrigerated sections.

⚠ **it is absolutely forbidden to use the case to display pharmaceutical products.**

Before using the cabinet, read carefully the instructions quoted in this manual and instruct the operator about the use.

Do not allow children or people with handicaps to use the display case without suitable supervision.

Do not remove protection or panels which require tools to detach them.

It is absolutely forbidden any tampering or alteration of the product.

⚠ **Any other use not described in this manuali is to be considered dangerous and the manufacturer cannot be held responsible for any damage caused by inappropriate, wrong or unreasonable use.**

4. ENVIRONMENTAL CONDITIONS FOR INSTALLATION

The display case must be installed indoors and never exposed to rain or bad weather conditions.

The display case must not be installed in places where there are explosive materials.

Ensure that the display case is installed away from direct sunlight, concentrated lighting units and/or sources of heat such as radiators, stoves and ovens; besides, avoid the installation near windows, fan coils, air openings and fans.

It is absolutely forbidden to put any objects around the display case if they can obstruct the air circulation on the condensing unit.

The non-respect of the above mentioned requirements can be the cause of a quick deterioration and of an incorrect working of the display case, such as:

- A greater power consumption.
- Condensation on the cool surfaces (glasses or back shelf).
- Wrong food conservation.

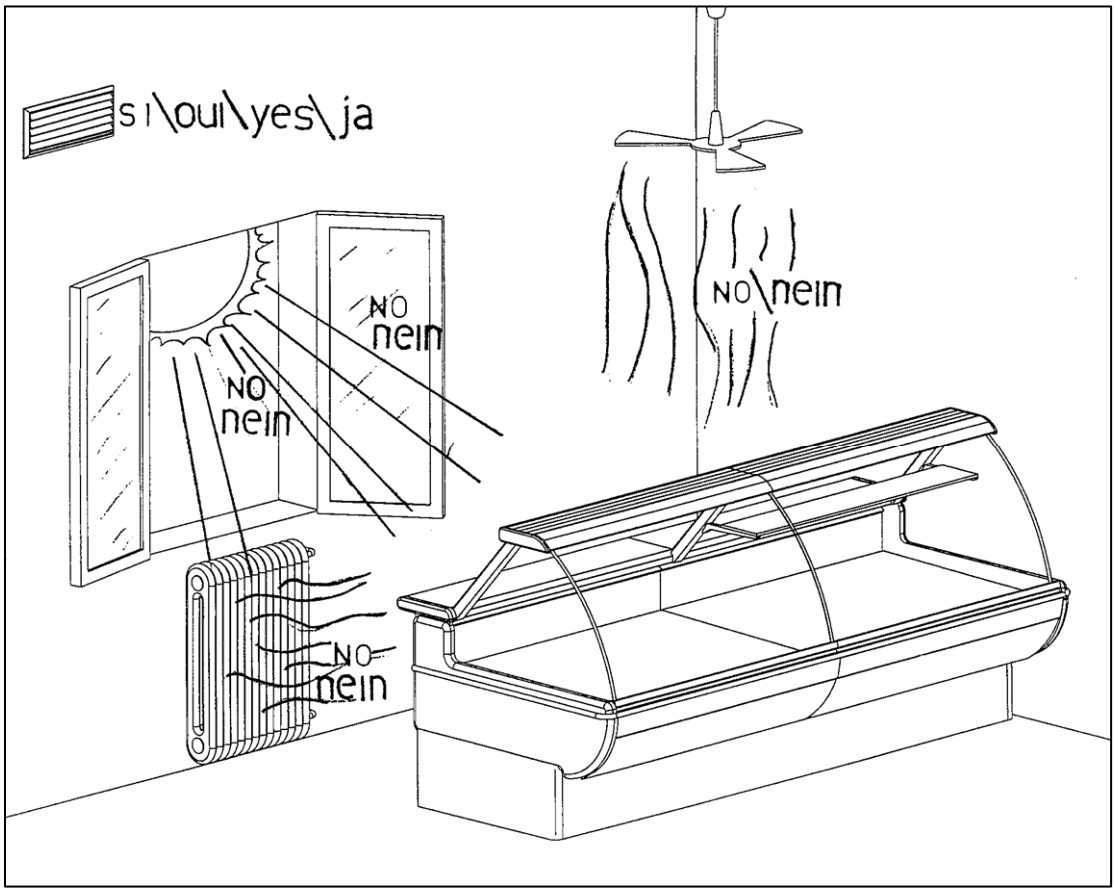

(installation conditions example)

6.7 Electrical connections

Warning: before proceeding with the following operations, check that the electrical installation complies with the standard laws regulating such installation in the country concerned.

The device's power supply must be independent from the other supplies and separately insulated; before the supply socket, it is compulsory to install a differential bipolar magnetothermic switch with 30mA sensitivity.

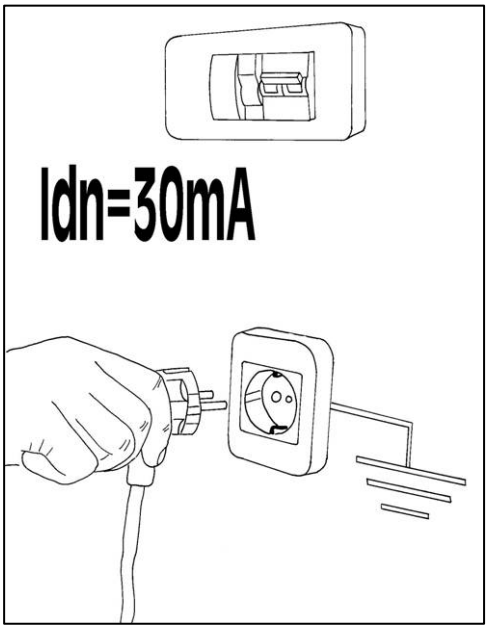

The electric socket must comply to the device's plug (type "SCHUKO"); do not use adaptors. Besides, the socket must be provided with an efficient earthing contact.

Ensure that the supply voltage and the frequency correspond to that on the rating plate and check that the maximum difference on values details must be 10% for the voltage and 2% for the frequency.

THIS DEVICE IS IN CLASS 1: IT IS COMPULSORY TO PUT IT TO EARTH.
The manufacturer declines all responsibility if these accident prevention regulations are not applied.

6.8 Fans adjustment

THIS OPERATION MUST BE CARRIED OUT BY SKILLED PERSONNEL
The manufacturer refuses all responsibility in case this norm is not being observed.

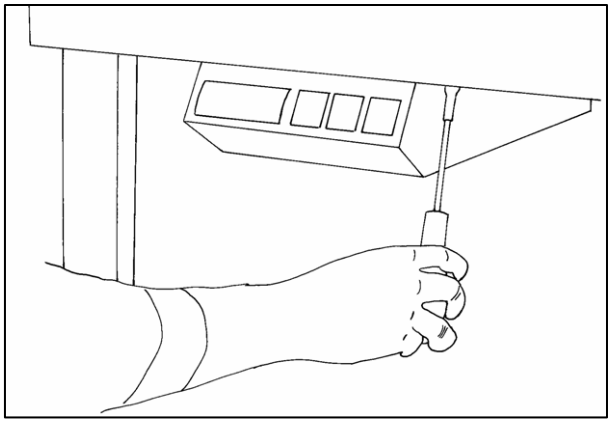

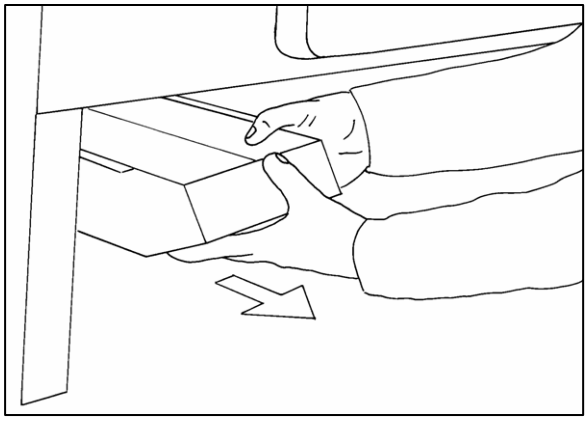

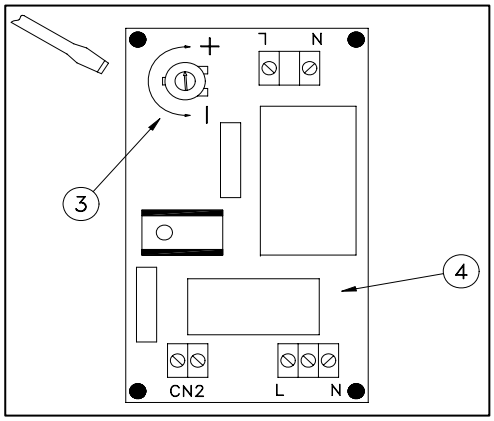

After having removed the electronic control panel, work on the electronic circuit board trimmer “3” with a small size screw driver.

7. DISPLAY CASE SET-UP

7.1 First Start-up

Before making the display case working, we recommend to clean it using a neutral soap and non-abrasive sponges, then wipe it away.

Warning: the cabinet is set at 4°C. If a different temperature is required, see chapter 10.

The frequency and the duration of the defrosting operation are regulated in conformity with the standard environmental values (25 Deg C/60% R.H.). <u>If the environmental conditions should be unfavourable, we recommend to increase both the number and the duration of the defrosting operations.</u>

7.2 Product loading

WARNING: BEFORE PLACING THE GOODS INTO THE DISPLAY CASE, ENSURE THAT THEY HAVE THE SAME TEMPERATURE OF THE CABINETS.

Do not fill the cabinet over the max load line on the side glass.
The products placet over the max load line, cannot be properly cooled.
Do not pile the displayed goods but leave proper spaces for the refrigerated air circulation.

7.3 Periodical checks

For the good maintenance of the exposed goods, check every day the inner temperature of the display cabinet.

In display cabinets with motor incorporated in heavy environment conditions, the production of condensing water can become excessive even for the automatic evaporation system; in these conditions it is advised to carry out the emptying operation by hand (see chapter 8.1).

The display cabinets without the incorporated group are not equipped with the water discharge evaporating system. Therefore it is highly recommended to empty frequently the drip pan in order to avoid unpleasant overflows.

8. CLEANING AND MAINTENANCE

BEFORE ANY OPERATION, REMOVE THE POWER SUPPLY PLUG

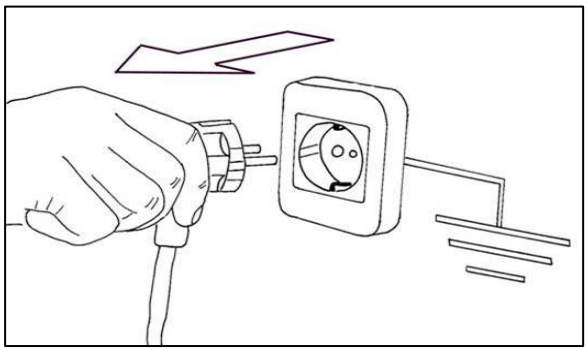

IT IS RECOMMENDED TO USE PROTECTIVE GLOVES.

8.1 Cleaning

NEVER USE DIRECT OR INDIRECT JETS OF WATER FOR CLEANING THE DISPLAY CASE

Clean all internal and external parts frequently with warm water, neutral soaps and non-abrasive sponges and dry using a soft cloth
For the display cabinets with condensing unit, the condenser must be cleaned at least once a month.
Using a brush or a vacuum cleaner.
Pay attention not to damage the cooling fins.

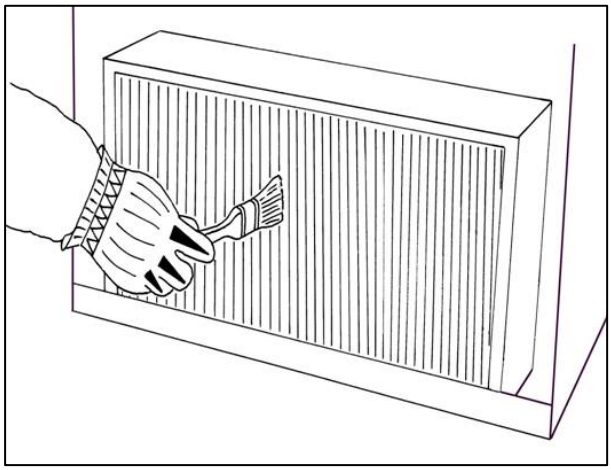

Attention: a regular cleaning of the condensing unit is important to ensure a correct function of the counter and energy saving.

Furthermore, regularly clean the pan of the automatic evaporating unit condensing water following the instructions here below given to pull it out.

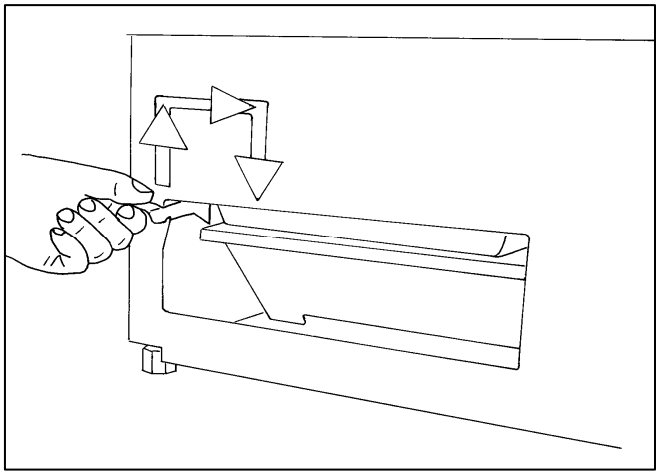

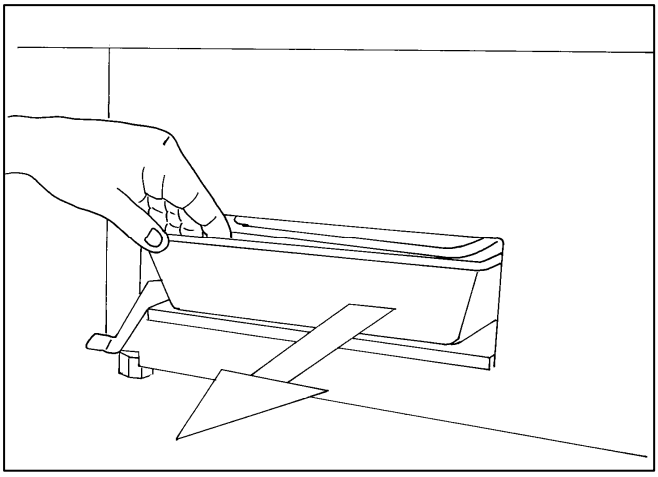

Periodically check the normal downflow of the condensing water.

8.2 Ordinary maintenance

Carry out, at least once a year by skilled personnel, a general check of the **glasses opening system, on the electric system and on the refrigerating circuit.**

Should it be necessary to top up with refrigerating gas, use a station equipped with two **¼ SAE** valves, to screw on the appropriate fittings placed near the compressor

8.3 Extraordinary maintenance

Any other operation not listed in the previous point, must be carried out by skilled personnel.

9. WASTE DISPOSAL

The waste disposal operation of the display case must be carried out in compliance with regulations relating to waste disposal applicable in individual countries. All informations on the materials used for manufacturing the display case can be required directly to Euro'cryor.
Before proceeding with the display case waste disposal, we recommend to entrust a specialized company for collecting the refrigerant and the oil which is in the cooling system

10. CONTROL PANEL

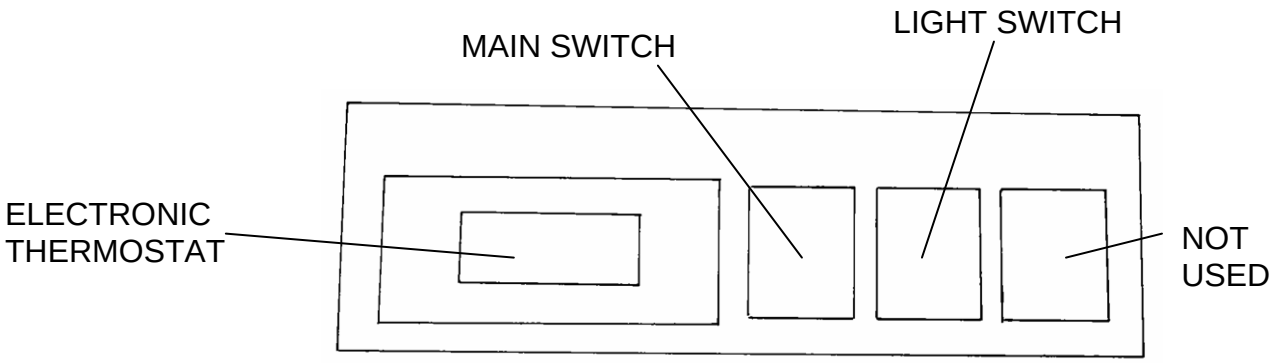

10.1 Electronic Thermostat

We recommend to the final user not to programm the instrument; for any changement of the set parameters, unless it is the changement of the temperature setpoint, we suggest to contact the installer.

10.2 Changing of SET-TEMPERATURE

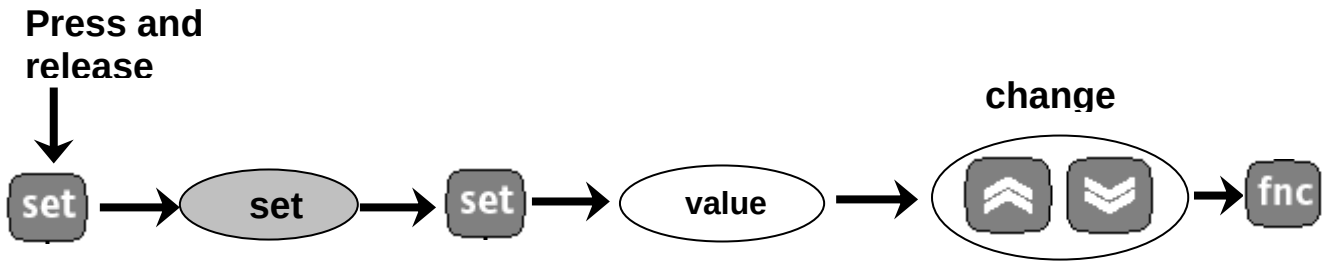

10.3 Chart of the set parameter

Parameter	Unit	ID 961	Parameter	Unit	ID 961
SET	°C	4	**Doh**	Min	0
Dif	°C	2	**Det**	Min	40
HSE	°C	14	**Dst**	°C	----------
LSE	°C	-2	**Dpo**	Flag	N
Ont	Min	7	**Dt**	Min	----------
Oft	Min	4	**PA1**	Number	0
Don	Sec	0	**Ndt**	Flag	----------
Dof	Min	1	**CA1**	°C	0
Dbi	Min	1	**CA2**	°C	----------
Odo	Min	0	**Ddl**	Flag	1
Dty	Flag	----------	**Dro**	Flag	0
Dit	hours	8	**H00**	Flag	1
Dct	Flag	1	**H42**	Flag	----------

COSTAN eptarefrigeration

Bellini 90

FRANÇAIS

AVANT-PROPOS ET CONTRÔLE DE LA QUALITÉ

1. TRANSPORT ET STOCKAGE

2. DESCRIPTION DU MEUBLE

3. USAGE PRÉVU ET INTERDICTIONS

4. CONDITIONS AMBIANTES

5. DONNÉES TECHNIQUES

6. MONTAGE

7. UTILISATION DU MEUBLE

8. NETTOYAGE ET ENTRETIEN

9. DEMOLITION

10. CONDITIONS DE GARANTIE

11. SCHEMA ELECTRIQUE

1. TRANSPORT ET STOCKAGE

Transport sans palette ou caisse à claire-voie en bois

- Introduire les fourches du chariot élévateur comme indiqué sur les figures qui suivent. Veiller à avoir une distance minimale entre les fourches de 600 mm et à les centrer par rapport à la moitié du meuble.

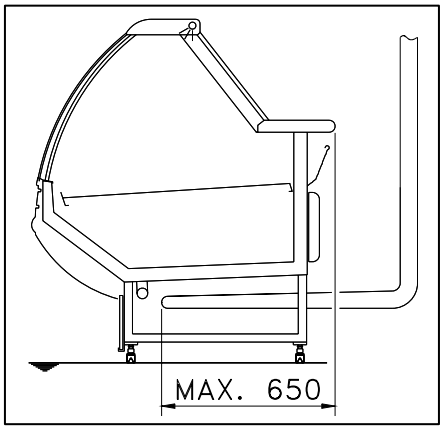

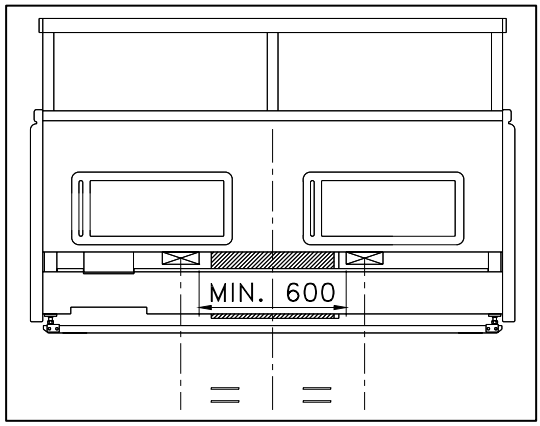

Pour les meubles de 1 250 mm de long, les opérations de transport doivent être effectuées comme suit :

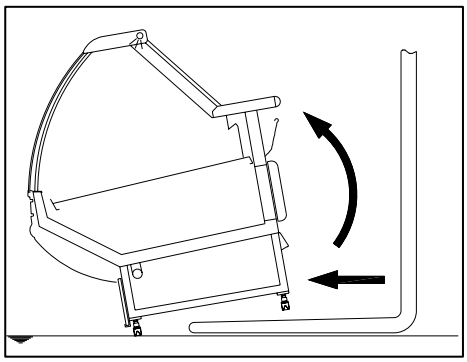

Lever suffisamment l'arrière du meuble pour faire passer les fourches du chariot élévateur.

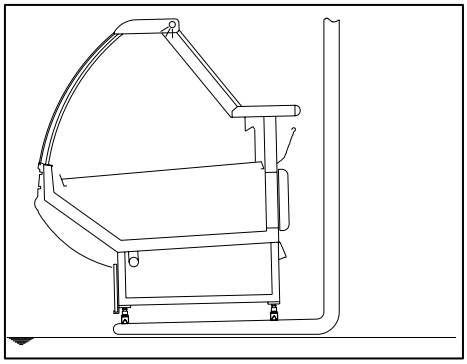

Lever l'avant du meuble tout en le poussant le plus possible sur les brides du chariot afin de le placer comme indiqué sur la figure.

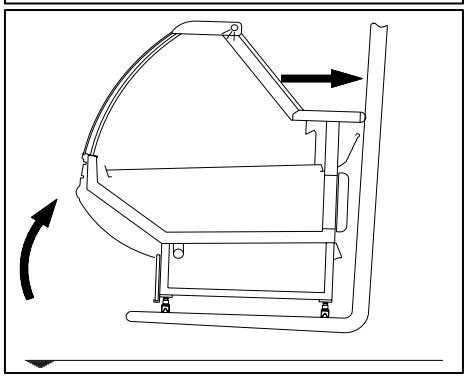

Incliner les brides du chariot comme sur la figure pour éviter de faire basculer le meuble en avant.

<u>Il est strictement interdit de traîner le meuble par les joues.</u>

Transport avec palette ou caisse à claire-voie en bois

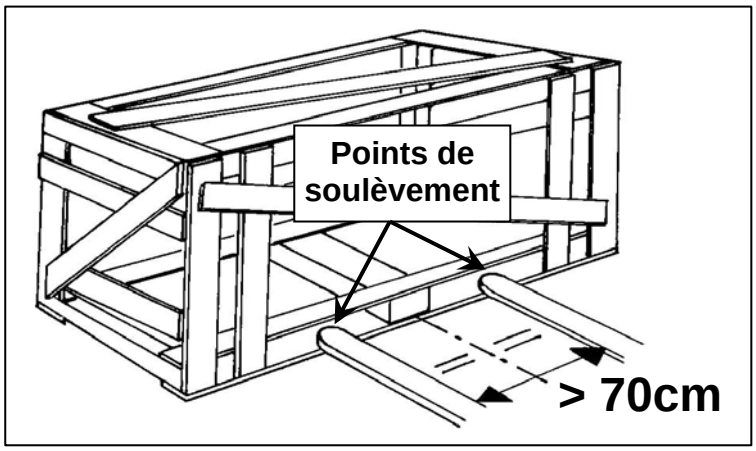

- Placer les fourches du chariot élévateur aux endroits indiqués.
- Les introduire à fond pour éviter que meuble ne bascule.
- La distance entre les fourches doit être la plus grande possible pour augmenter la stabilité

Stockage

La température du local où la vitrine est stockée ne doit pas être supérieure à 55°C ; la vitrine doit être à l'abri des rayons du soleil et des intempéries.
Laisser la vitrine dans son emballage d'origine jusqu'au moment de la monter, afin de bien la protéger.

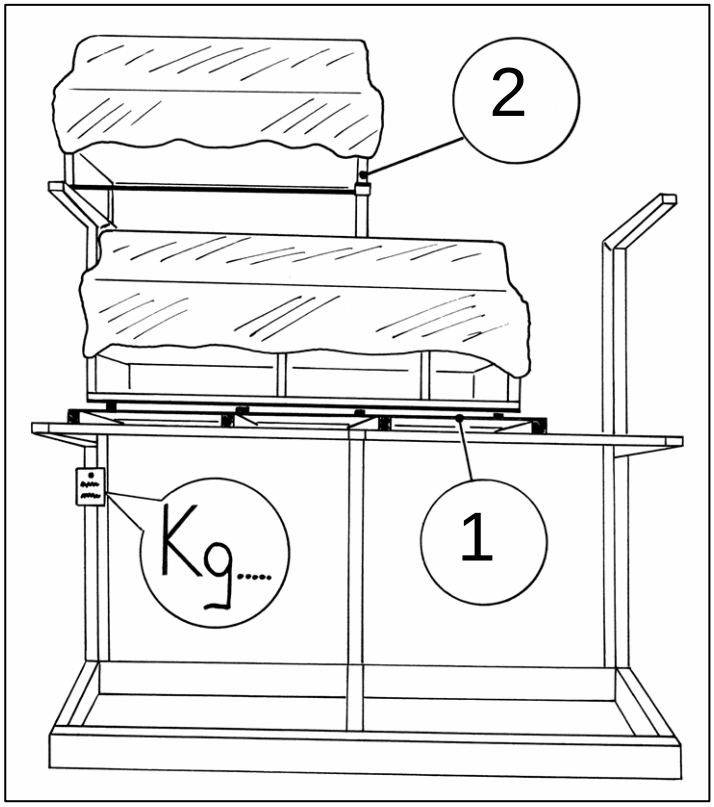

- En cas de stockage de la vitrine sur des rayons, vérifier au préalable la charge de ces derniers.

- Stocker la vitrine sur les rayons avec la caisse en bois ou la palette "1" si celle-ci a été utilisée pour le transport.

- Si la caisse en bois ou la palette n'a pas été utilisée pour le transport, le bâti en aluminium "2" de la vitrine doit au contraire être posé directement sur les rayons.

2. DESCRIPTION DU MEUBLE

Le meuble réfrigéré BELLINI 90 est prévu pour l'exposition et la vente de spécialités gastronomiques. Produit en série, il est disponible en six dimensions linéaires standard (1250, 1563, 1875, 2500, 3125 et 3750), plus quatre (4) modèles d'angle (938 + angle droit, 938 + angle saillant, angle 135" et angle 225"), tous avec ou sans groupe incorporé.

Ils sont tous fournis de série avec :

- Classe climatique produit: M2.
- Gas: R404A.
- Refrigérée par circulation d'air ventilée;
- Étagère d'exposition en acier inox
- Bac recuperation de l'eau avec systeme d'evaporation automatic.
- Réserve refrigérée avec portillons.
- Thermostat electronique.
- Eclairage simple sur l'exposition, protégé.
- Profili in alluminio in tinta argento.
- Glaces bombée, temprées, rélévables.

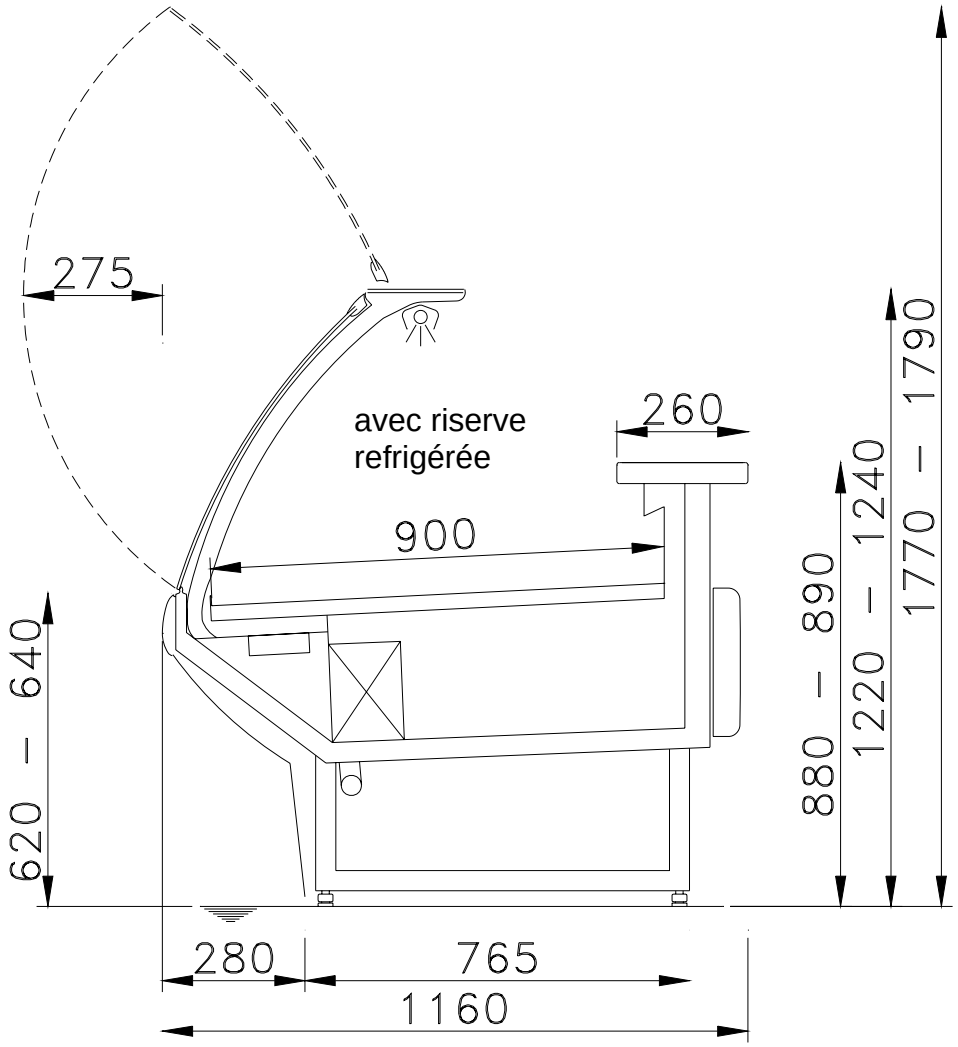

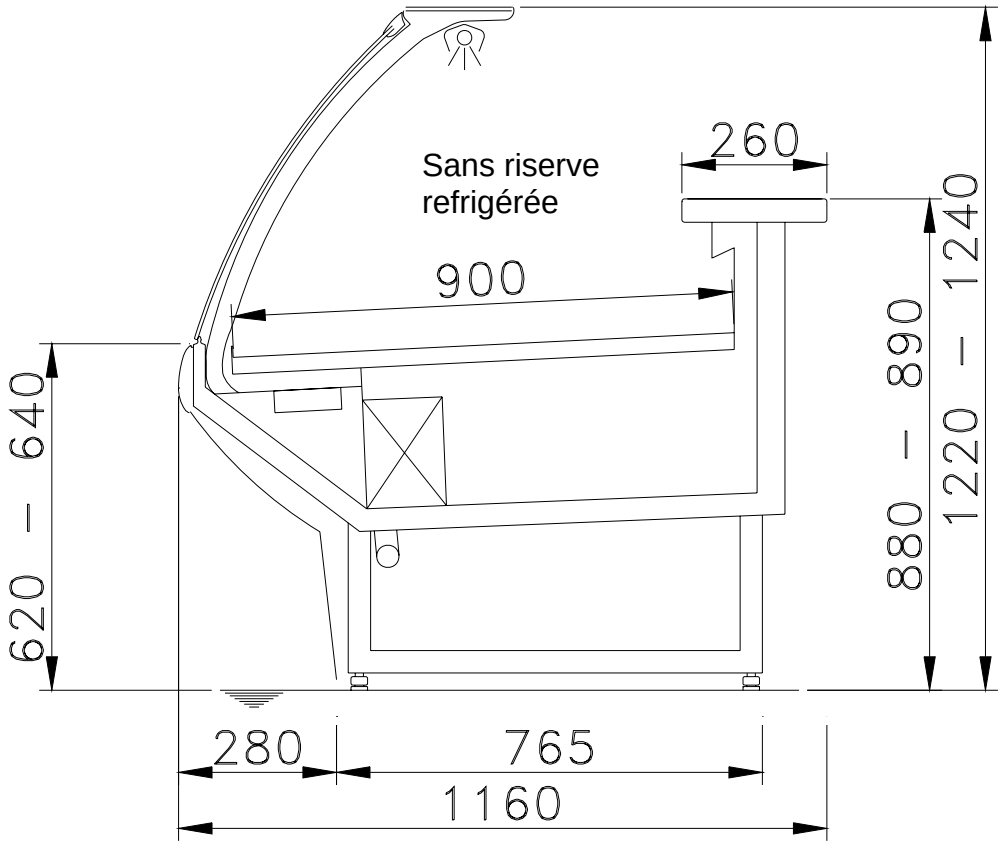
Sans riserve
refrigérée
260
900
620 – 640
880 – 890
1220 – 1240
280
765
1160

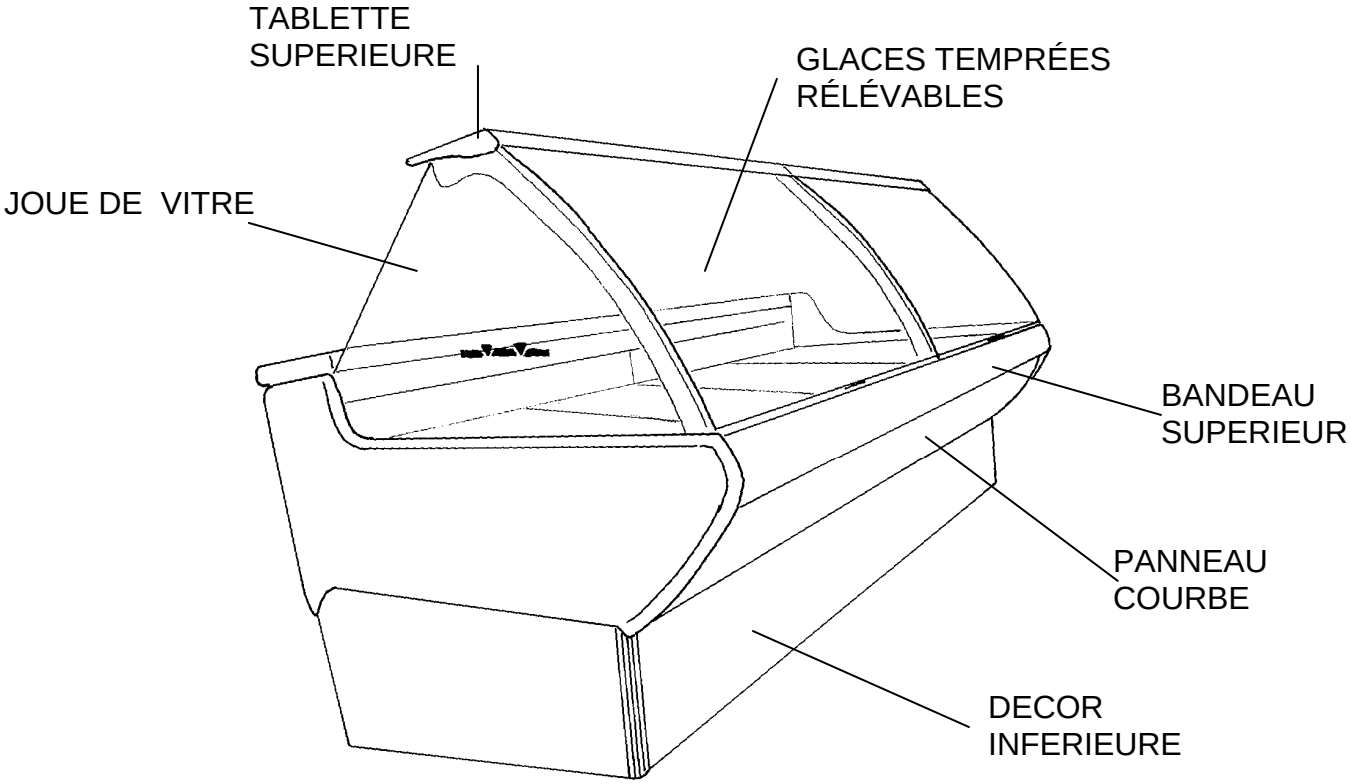
TABLETTE
SUPERIEURE
GLACES TEMPRÉES
RÉLÉVABLES
JOUE DE VITRE
BANDEAU
SUPERIEUR
PANNEAU
COURBE
DECOR
INFERIEURE

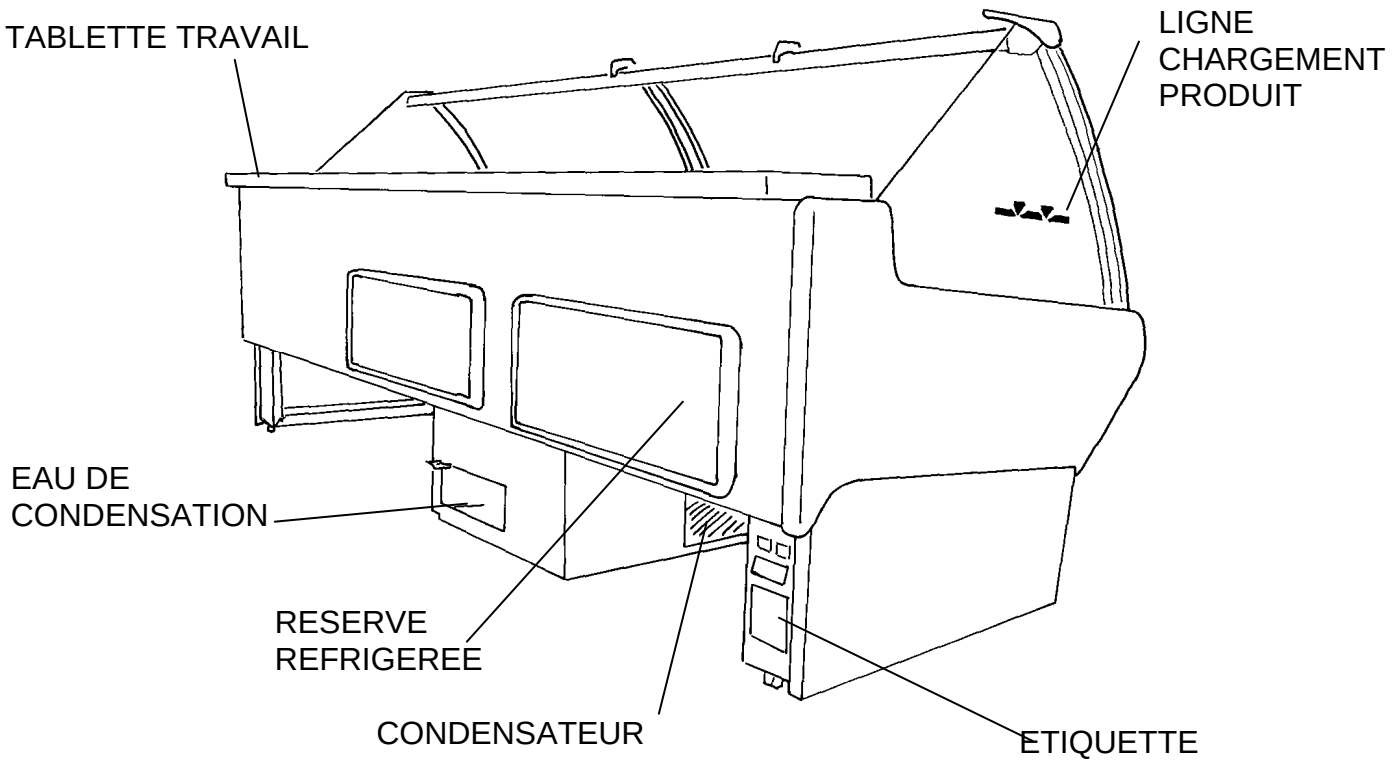

3. USAGE PRÉVU ET INTERDICTIONS

La vitrine réfrigérée MICRON ne doit être utilisée que pour exposer des denrées alimentaires fraîches ou des boissons.

Il est strictement interdit d'y exposer des produits pharmaceutiques.

Montrer à l'opérateur comment utiliser le meuble en suivant les indications reportées dans le présent manuel, qu'il faut toujours lire attentivement au préalable.

Ne pas laisser les enfants ou les personnes handicapées utiliser la vitrine sans une surveillance adéquate.

Il est interdit d'utiliser un outil ou quoi que ce soit d'autre pour enlever les protections ou les panneaux.

Il est strictement interdit de modifier ou d'altérer le meuble.

Tout usage n'étant pas expressément indiqué dans ce manuel est considéré comme dangereux. EURO'CRYOR décline donc toute responsabilité en cas d'accidents ou de dommages dus à un usage impropre ou irrationnel.

4. CONDITIONS AMBIANTES

La vitrine doit être montée dans un local fermé, couvert et à l'abri des agents atmosphériques.

La vitrine ne doit pas être montée dans un endroit contenant des substances explosives.

Ne pas exposer le meuble aux rayons du soleil, à une unité d'éclairage concentrée, à une source de chaleur (tels que radiateur, poêle ou four) ; éviter aussi de le monter à proximité d'une fenêtre, d'un convecteur à ventilation, d'une bouche d'aération ou d'un ventilateur.

Il est strictement interdit de mettre des objets pouvant empêcher à l'air de circuler dans l'unité de condensation autour du meuble.

L'inobservation de ces indications peut entraîner une détérioration rapide des éléments qui composent le meuble et provoquer le mauvais fonctionnement de ce dernier, en particulier :

- une plus grande consommation d'énergie.
- la formation de condensation sur les surfaces froides (vitres ou tablette de travail).
- une mauvaise conservation des aliments exposés dans la vitrine et donc le risque d'avoir de la marchandise avariée.

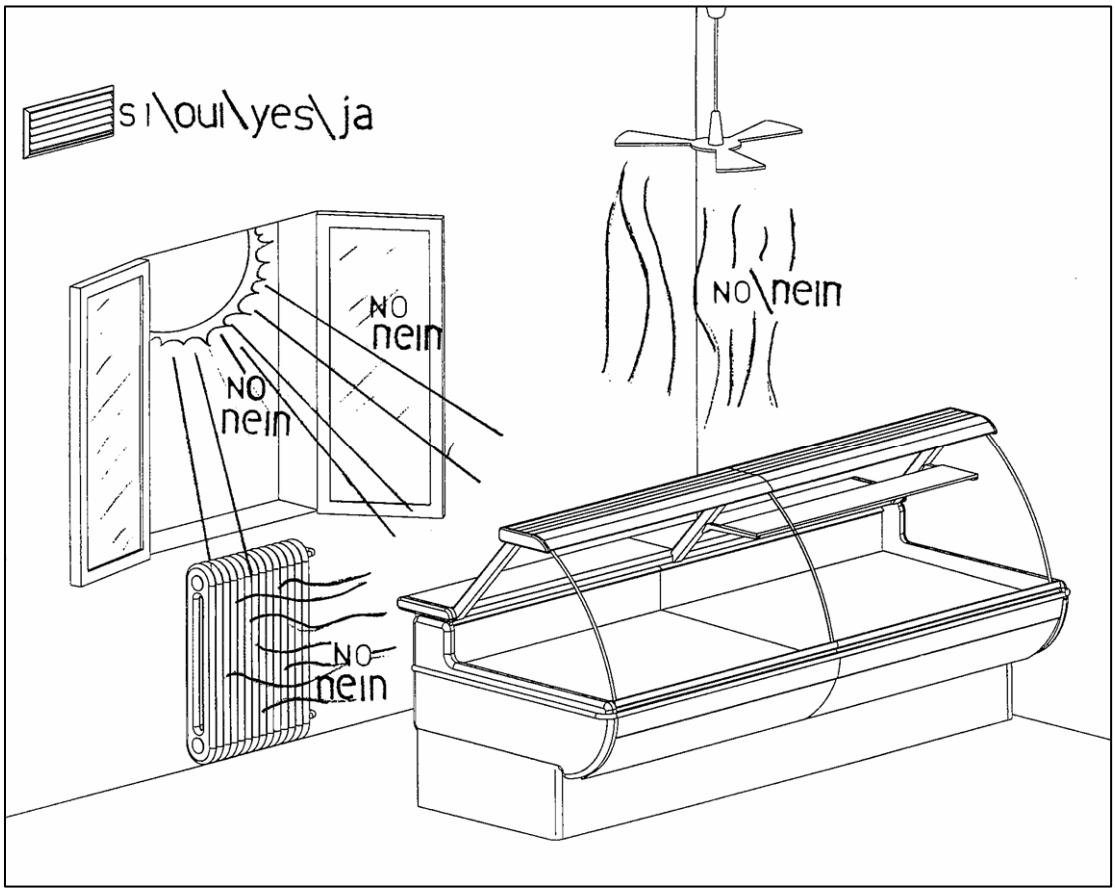

(exemple de conditions de montage)

6.7 Branchements électriques

Attention : vérifier si l'installation électrique du local où le meuble doit être monté est conforme aux règlements et aux normes de sécurité en vigueur avant d'effectuer les opérations qui suivent.

L'alimentation d'energie electrique de la vitrine doit être indipendant des autres alimentations ; au debut de l'alimentation c'est obligatoire installer un interrupteur bipolaire magnetothermique avec sensibilité 30mA et avec puissance adaptée aux valeurs specifiés dans la liste nr 5.2 et 5.3.

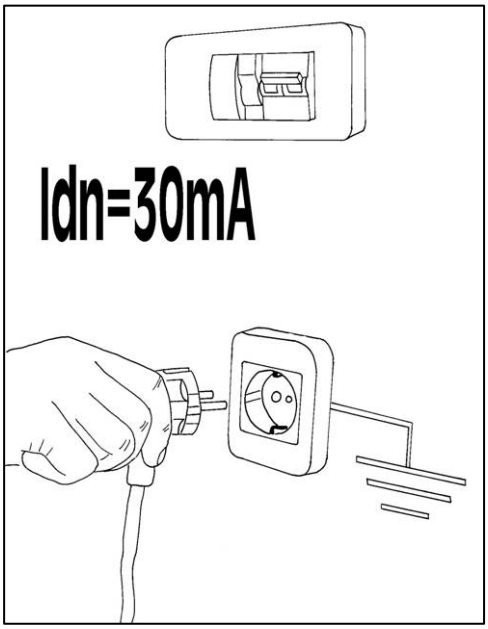

La prise electrique doit être conforme a celle dans la vitrine (typ SCHUKO): **n'utiliser pas adapteurs**; la prise en plus doit être equipé d'une **eficace ligne de terre.**

Verifier que la tension et la frequence d'alimentation de la vitrine correspondent aux valeurs declarés sur la plaque ou s'écartent au minimum de 10% pour la tension et de 2% pour la frequence.

CET APPAREIL FAIT PARTIE DE LA CLASSE I : LA MISE À LA TERRE EST OBLIGATOIRE.
Le fabricant décline toute responsabilité en cas d'inobservation de cette indication.

6.8 Reglage ventilateurs

CETTE OPÉRATION DOIT ÊTRE EFFECTUÉE PAR DU PERSONNEL EXPÉRIMENTÉ.
Le fabricant décline toute responsabilité en cas d'inobservation de cette indication.

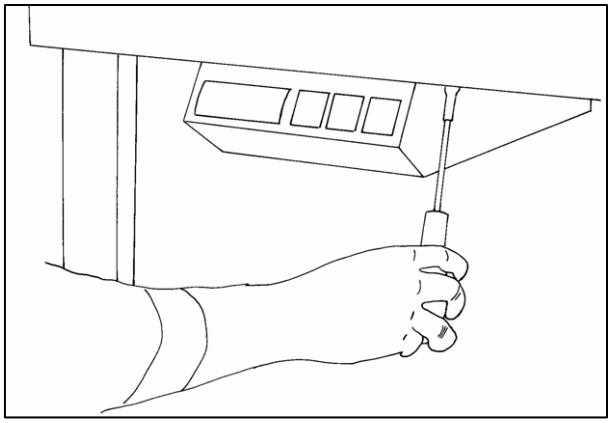

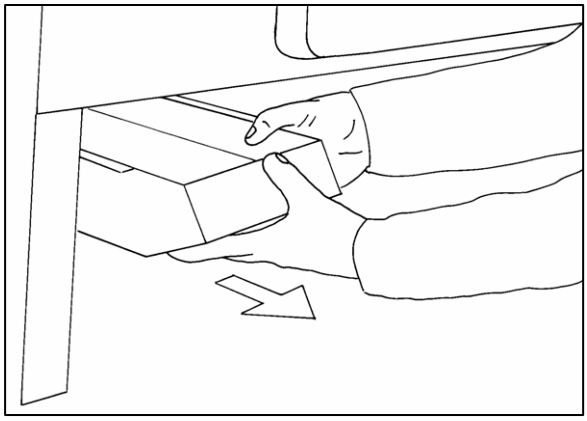

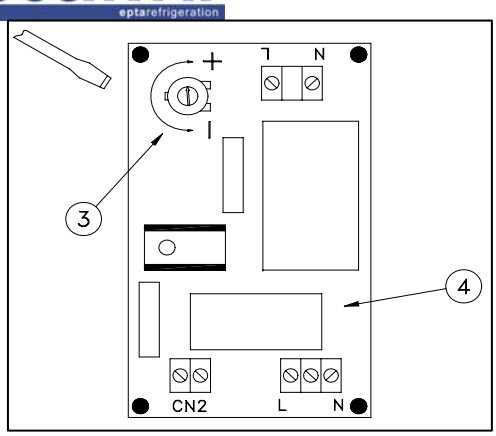

Après avoir enlevé le tableau électronique, agir sur le compensateur (3) de la carte électronique (4) avec un petit tournevis.

7. UTILISATION DU MEUBLE

7.1 Mise en service

Bien laver la vitrine avec du détergent neutre et une éponge non abrasive et l'essuyer avec un chiffon doux avant de la brancher.

Attention: la meuble est affiché à 4°C. Si vous desirez changer la temperature, verifiez chapitre 10.

L'intervalle et la durée des dégivrages sont déterminés suivant la température ambiante standard (25°C / 60% H.R.). Si les conditions ambiantes étaient différentes, nous conseillons soit d'en augmenter le nombre, soit d'augmenter la durée du dégivrage.

7.2 Remplissage de la vitrine

ATTENTION : AVANT DE METTRE LA MARCHANDISE DANS LA VITRINE, S'ASSURER QUE CELLE-CI EST À LA MÊME TEMPÉRATURE QUE LE MEUBLE.

Ne pas dépasser le niveau maximal indiqué sur la vitre latérale.
La marchandise au-dessus du niveau ne peut pas être réfrigérée comme il se doit.
Ne pas empiler les produits exposés mais laisser suffisamment de place pour que l'air réfrigéré puisse circuler.

7.3 Contrôles périodiques

Vérifier quotidiennement la température à l'intérieur du meuble pour que la marchandise exposée se conserve bien.

S'il s'agit d'un meuble avec groupe incorporé et que les conditions ambiantes sont particulièrement difficiles, la production d'eau de condensation peut devenir excessive même pour le système d'évaporation automatique ; il est alors conseillé de vider celle-ci à la main (voir chapitre 8.1).

Les meubles sans groupe incorporé n'ont pas de système d'évaporation pour l'eau de condensation. Il est donc conseillé de vider régulièrement le bac pour éviter qu'il ne déborde.

8. NETTOYAGE ET ENTRETIEN

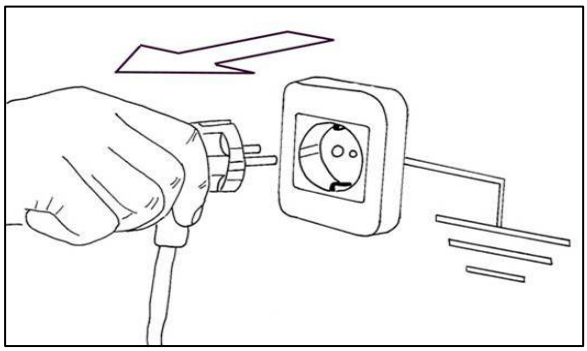

COUPER LE COURANT AVANT D'EFFECTUER UNE OPÉRATION QUELCONQUE.

METTRE DES GANTS POUR PROCÉDER AUX OPÉRATIONS DE NETTOYAGE OU D'ENTRETIEN.

8.1 Nettoyage

Ne pas user jet d'eau pour le lavage.

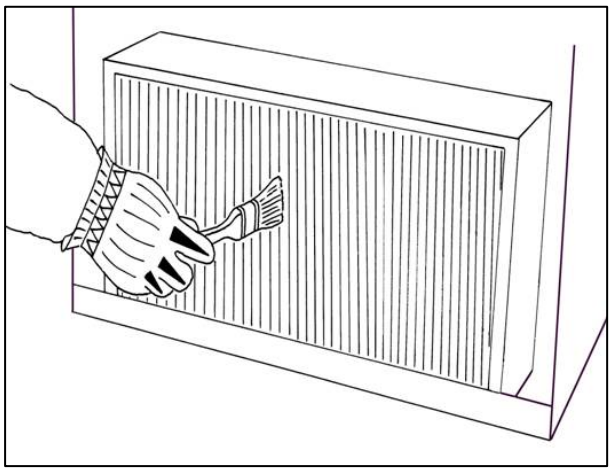

Le nettoyage de la vitrine doit être fait souvent; utiliser de l'eau tiede, detersif neutre, une eponge non-abrasive et assuyer avec du chiffon souple.

Nettoyer mensuellement le condensateur s'il s'agit d'une vitrine avec groupe incorporé.
Utiliser un pinceau ou un aspirateur.
Veiller à ne pas déformer les ailettes de refroidissement.

Attention: un regulaire nettoyage de condenseur c'est important pour la performance de la vitrine et pour economiser energie.

Nettoyer par ailleurs régulièrement le bac pour l'évaporation automatique de l'eau de condensation en procédant comme suit pour l'extraire.

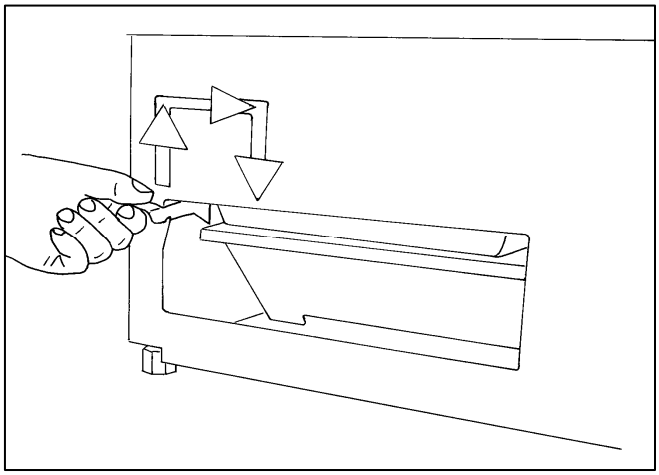

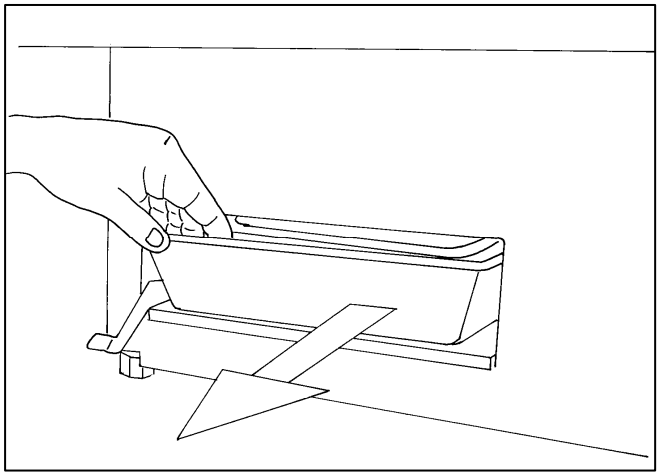

Vérifier régulièrement si l'eau de condensation s'écoule bien.

8.2 Entretien courant

Demander à du personnel spécialisé de faire un contrôle général du **système d'ouverture des vitres, de l'installation électrique et du circuit frigorifique** au moins une fois par an.

S'il est nécessaire de rajouter du gaz réfrigérant, choisir une station munie de deux valves **de ¼ SAE**, à visser sur les raccords correspondants qui se trouvent tout près du compresseur.

8.3 Entretien supplémentaire

Toute opération n'étant pas prévue dans les paragraphes qui précèdent doit être faite par du personnel qualifié.

9. DÉMOLITION

Respecter les lois en vigueur au moment de démolir la vitrine.
Demander éventuellement des informations sur les matériaux utilisés pour fabriquer la vitrine à EURO'CRYOR.
Avant de démolir le meuble, demander à un organisme spécialisé de récupérer le gaz réfrigérant et l'huile qui se trouve dans le circuit thermodynamique.

10. PANNEAU DE CONTROLE

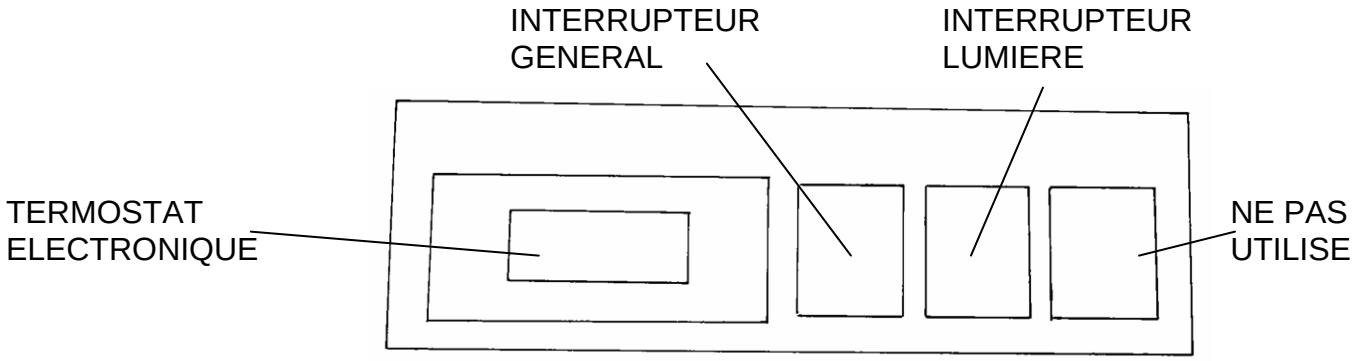

10.1 Indications relatives au thermostat

Il est recommandé à l'utilisateur de ne pas altérer la programmation de l'appareil ; s'adresser à l'installateur pour modifier les paramètres saisis autres que la température (10.2 – Valeur de consigne).

10.2 Pour modifier la température saisie

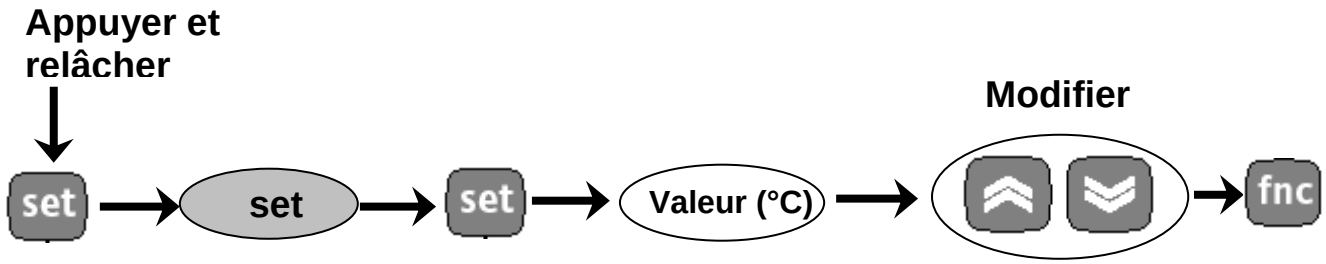

10.3 Tableau des paramètres saisis

Paramètre	Unitè	ID 961	Paramètre	Unitè	ID 961
SET	°C	4	**Doh**	Min	0
Dif	°C	2	**Det**	Min	40
HSE	°C	14	**Dst**	°C	----------
LSE	°C	-2	**Dpo**	Flag	N
Ont	Min	7	**Dt**	Min	----------
Oft	Min	4	**PA1**	Numero	0
Don	Sec	0	**Ndt**	Flag	----------
Dof	Min	1	**CA1**	°C	0
Dbi	Min	1	**CA2**	°C	----------
Odo	Min	0	**Ddl**	Flag	1
Dty	Flag	----------	**Dro**	Flag	0
Dit	heures	8	**H00**	Flag	1
Dct	Flag	1	**H42**	Flag	----------

10.4 Emploi et fonction des touches

Codes pour les pièces détachées
- ID 961: cod. 30004064
- Sonde: cod. 30006840

Description des LED

Position	Fonction associée	Etat
	Compresseur ou Relais 1	ON pour relais allumé; clignotant pour retard, protection ou activation bloquée
	Dégivrage	ON pour dégivrage en cours; clignotant pour activation manuelle
	Alarme	ON pour alarme active

Description des touches

Touche UP		Fait défiler les rubriques du menu Augmente les valeurs Active le dégivrage manuel
Touche DOWN		Fait défiler les rubriques du menu Diminue les valeurs Programmable à partir d'un paramètre
Touche fnc	fnc	Fonction d'ECHAPPER (sortie) Programmable à partir d'un paramètre
Touche set	set	Accède au Setpoint (valeur de consigne) Accède aux Menus Confirme les commandes

COSTAN eptarefrigeration

Bellini 90

DEUTSCH

EINFÜHRUNG UND QUALITÄTSKONTROLLE

1. TRANSPORT UND EINLAGERUNG

2. BESCHREIBUNG DER KÜHLTHEKE

3. VORSCHRIFTEN, ANWENDUNGEN UND VERBOTE

4. UMGEBUNGSBEDINGUNGEN

5. TECHNISCHE DATEN

6. INSTALLATION

7. GEBRAUCHSANWEISUNG FÜR DIE KÜHLTHEKE

8. REINIGUNG UND WARTUNG

9. ENTSORGUNG

10. ELEKTRONISCHER SCHALTKASTEN

11. ELEKTRISCHES SCHEMA

1. TRANSPORT UND EINLAGERUNG

Transport ohne Palette oder Holzkiste

- Die Gabeln des Gabelstaplers wie auf den zwei folgenden Abbildungen einstecken. Einen Abstand zwischen den Gabeln von mindestens 600 mm halten und sicher stellen, dass sie zur Mitte der Kühltheke zentriert sind

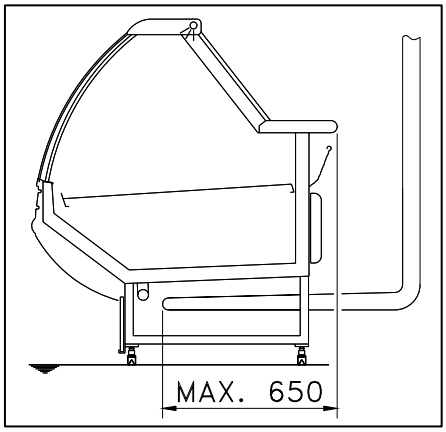

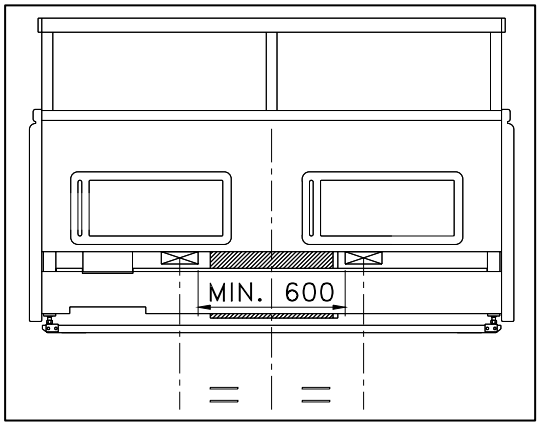

Die Kühltheken mit einer Länge von 1250mm müssen wie folgt transportiert werden:

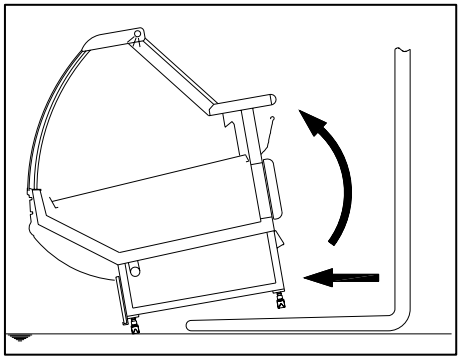

Die Theke hinten so anheben, dass die Gabeln des Gabelstaplers durchgeführt werden können

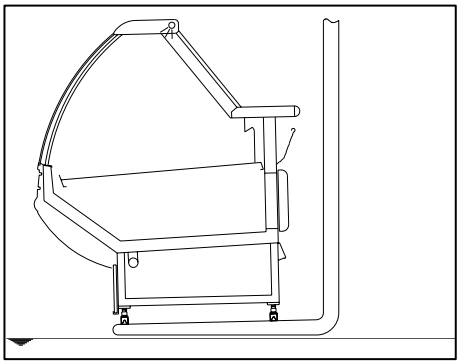

Die Theke vorne heben und gleichzeitig so weit wie möglich auf die Gabeln des Hubwagens schieben, so dass sie wie auf der Abbildung gezeigt angeordnet ist.

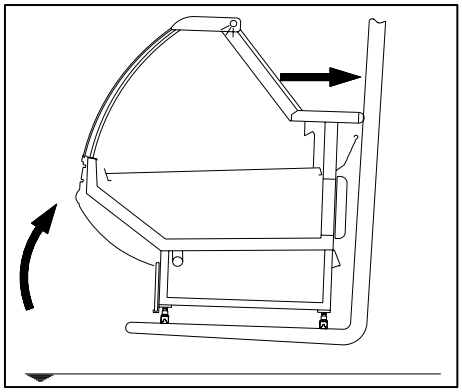

Die Gabeln des Hubwagens gemäß der Abbildung schräg stellen, so dass die Theke nicht nach vorne umkippen kann.

<u>Das Gerät darf keinesfalls an seinen Seitenteilen geschoben bzw. gezogen werden.</u>

Transport mit Palette oder Holzkiste

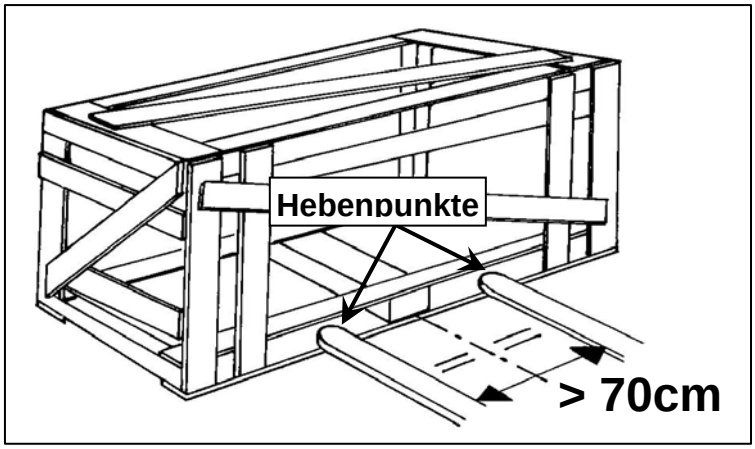

- Führen Sie die Gabeln des Gabelstaplers an den angezeigten Stellen ein.
- Führen Sie die Gabeln vollständig ein, um ein Kippen zu vermeiden.
- Der Abstand zwischen den Gabeln muss so groß wie möglich sein, um eine möglichst große Stabilität zu erzielen.

Lagerung

Die Umgebungstemperatur des Lagers sollte nicht mehr als + 55°C betragen, ferner sollte das Möbel vor direkter Sonneneinstrahlung und andern Wettereinflüssen geschützt werden.
Bitte lassen Sie das Möbel innerhalb des Original Verpackung bis zur Installation, um eine bessere Beschützung zu halten.

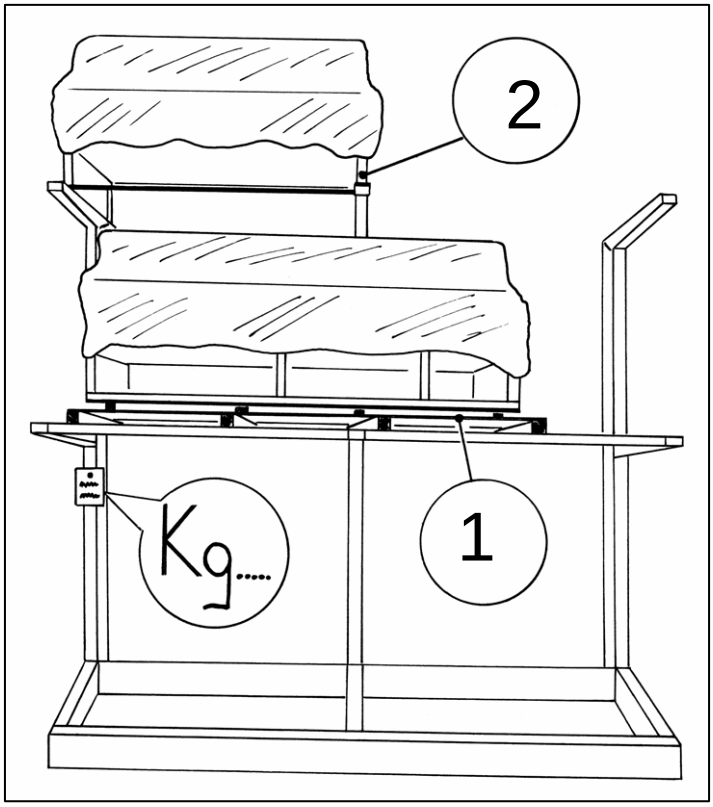

- falls die Kühltheke auf Regalen gelagert wird, muss die Tragkraft der Regalböden überprüft werden.
- die Kühltheke mit der Holzkiste oder der Palette „1“ auf den Regalböden lagern, falls diese zum Transport benutzt wurden.
- wenn keine Holzkiste/Palette für den Transport verwendet wurde, muss der Alurahmen „2“ der Kühltheke auf dem Regalboden abgelegt werden

2. BESCHREIBUNG DER KÜHLTHEKE

Die Kühltheke BELLINI 90 ist für die Ausstellung und den Verkauf von Gastronomie Produkten geeignet. Serienmäßig steht sie in sechs linearen Standardmaßen (1250, 1563, 1875, 2500, 3125 und 3750) sowie in vier (4) Eckmodellen (938 + offener Winkel, 938 + geschlossener Winkel, 135“ Winkel und 225“ Winkel) zur Verfügung, alle mit oder ohne eingebautem Aggregat.

Eigenschaften

- Klimatische Klasse: M2
- Gas: R404A.
- Umluftkühlung.
- Auslagebleche aus Edelstahl.
- Automatisches Kondenswasserverdampfungssystem..
- Gekühlter Unterbau mit Türen.
- Schubladen für Konditoreiprodukten
- Abgedeckte einfache Beleuchtung .
- Aluminiumprofile in Silber.
- Gebogene gehärtete Hebescheiben.

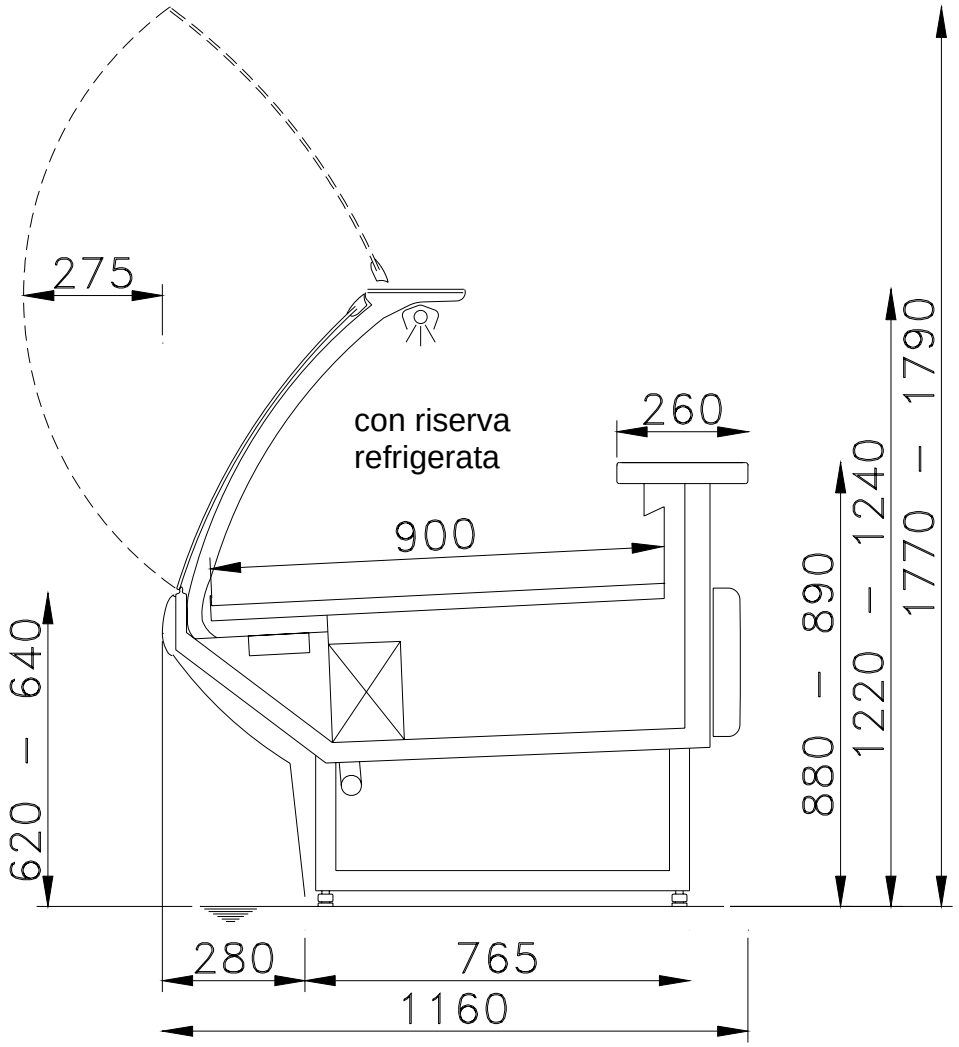

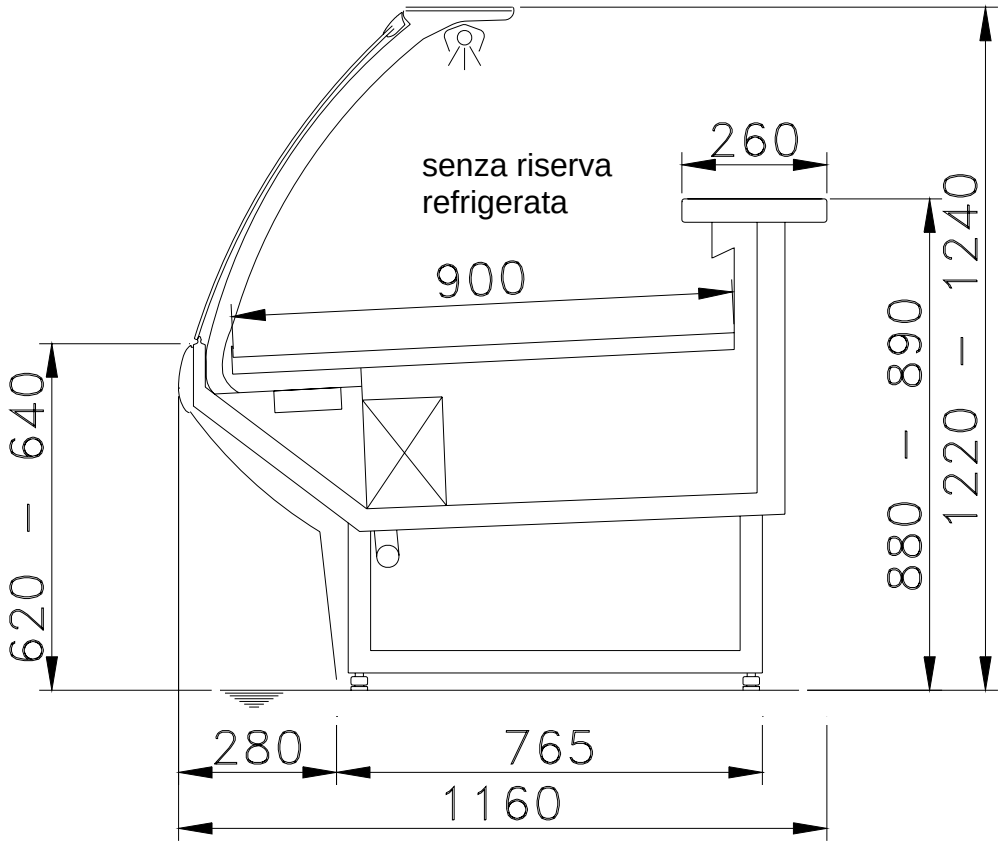
senza riserva
refrigerata
260
900
620 – 640
880 – 890
1220 – 1240
280
765
1160

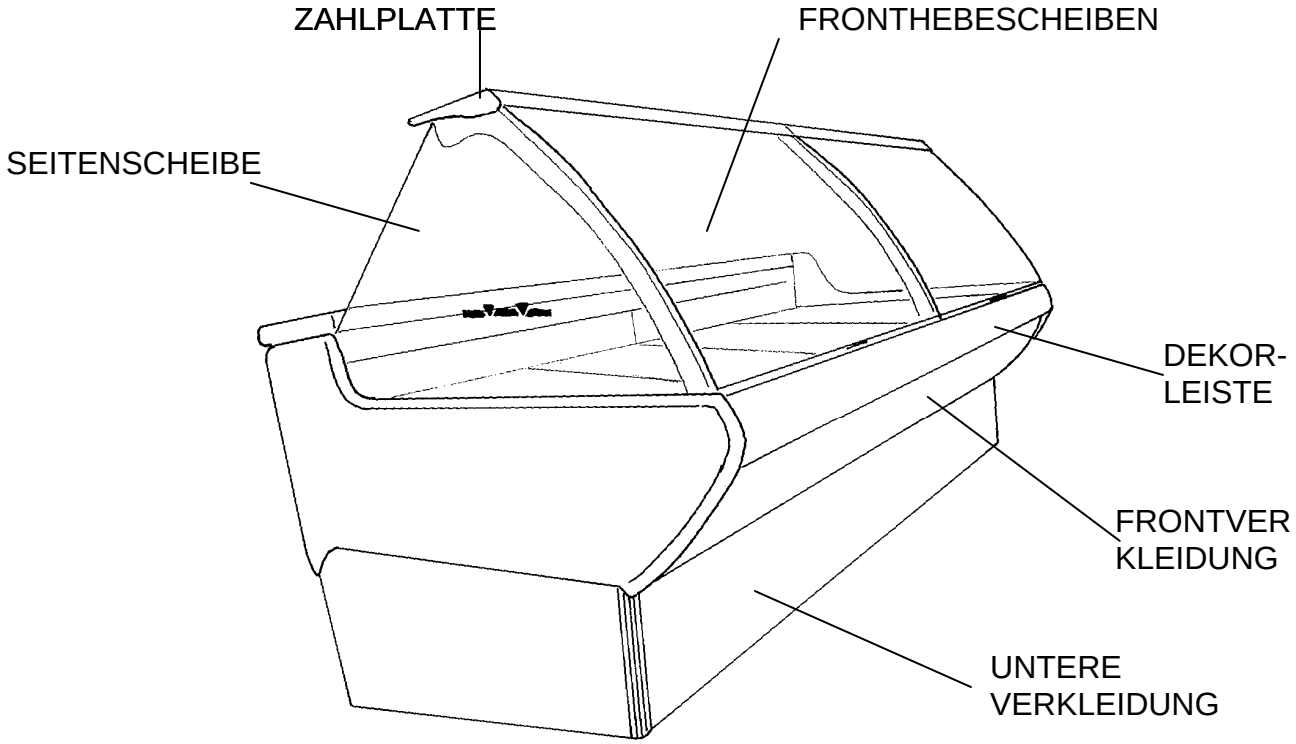
ZAHLPLATTE
FRONTHEBESCHEIBEN
SEITENSCHEIBE
DEKOR-
LEISTE
FRONTVER
KLEIDUNG
UNTERE
VERKLEIDUNG

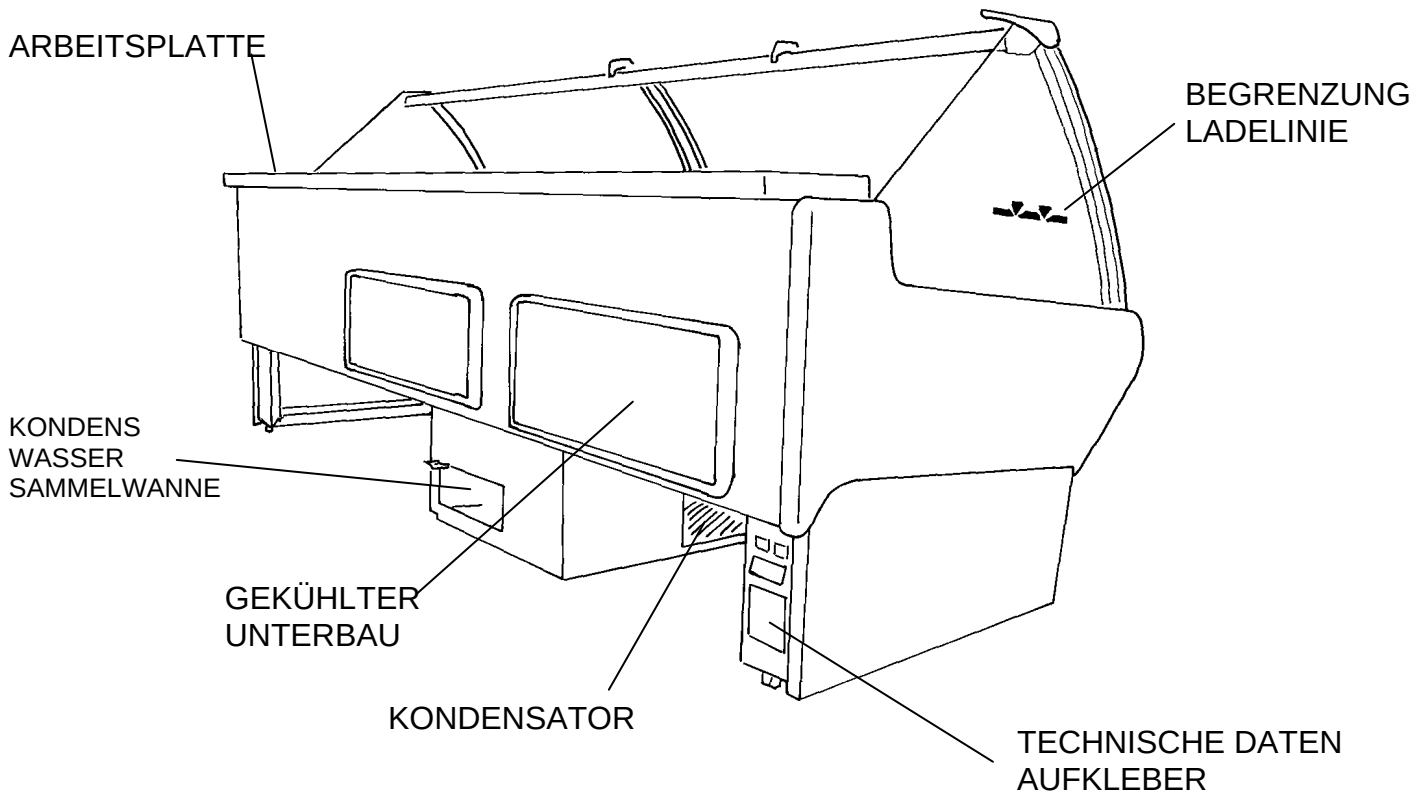

3. VORSCHRIFTEN, ANWENDUNGEN UND VERBOTE

Alle Kühltheke der Gesellschaft EURO'CRYOR sind ausschließlich für den Verkauf von Lebensmittel und Getränken geeignet.

⚠ **Die Auslage von pharmazeutischen Produkten ist strengstensVERBOTEN.**

Es ist daher notwendig, dass man sich diese Gebrauchsanleitung vor der Inbetriebnahme genauestens durchliest.

Die Theke darf nicht von Kindern oder unbefugten Personen unbeaufsichtigt verwendet werden.

Es ist verboten div. Abdeckungen und Paneele, welche zur Sicherheit erforderlich sind, zu entfernen.

Es ist absolut Verboten irgendwelche Veränderung an Gerät durchzuführen.

⚠ **Für jede andere in dieser Beschreibung nicht angeführte Verwendung und ev. daraus resultierenden Schäden kann EUROCRYOR nicht haftbar gemacht werden.**

4. UMGEBUNGSTEMPERSATUR BEI DER INSTALLATION

Die Theke muss in einem abgedeckten u. geschlossenen Raum installiert werden.

Die Theke darf nicht in der Nähe von explosiven Substanzen installiert werden.

Die Theke darf keinen direkten Sonnenstrahlen oder konzentrierten Lichtquellen ausgesetzt werden, ferner nicht in absoluter Nähe von Fenstern, Ventilatoren, Heizkörper und Klima-Anlagen montiert werden.

Es ist strengstens verboten irgendwelche Gegenstände in der Nähe des Möbels zu positionieren, da sonst die Zirkulation des Ventilators beeinträchtigt werden könnte.

Alle oben angeführten Punkte könnten folgendes bewirken:

- einen höheren Energieverbrauch
- Bildung von Kondenswasser auf Gläsern oder Arbeitsplatte
- Unausreichende Kühlung der Waren, was zu deren Beschädigung führen könnte.

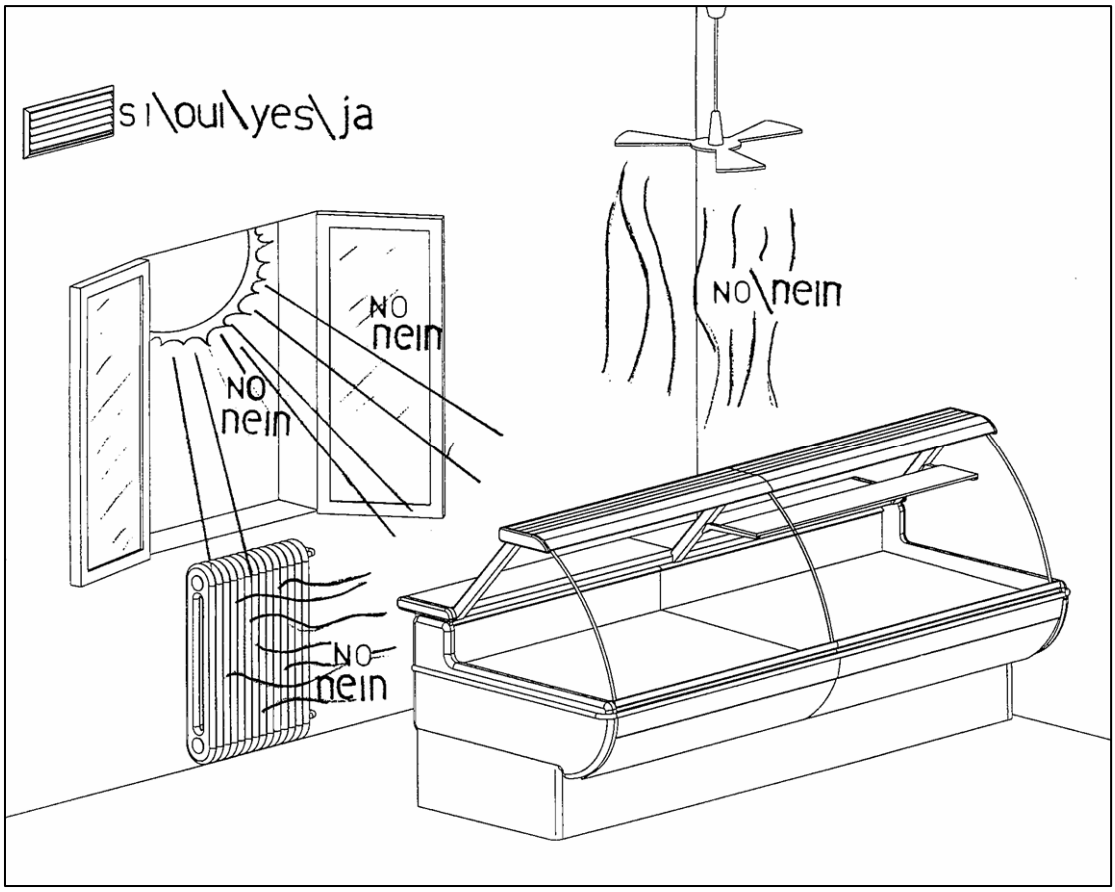

(Beispiel für Installationsbedingungen)

6.7 Elektrischer anschlüsse

Achtung: vor Durchführung der hier folgend beschriebenen Arbeiten muss kontrolliert werden, ob die elektrische Anlage des Raums, in den das Möbel installiert wird, mit den gültigen Verordnungen und Sicherheitsnormen übereinstimmt.

Die Stromzuleitung der Kühltheke muss von anderen Zuleitungen unabhängig und isoliert sein; aus diesem Grunde muss stromaufwärts der Zuleitungssteckdose ein zweipoliger magnetothermischer Differentialschalter mit $I_{\Delta n}$= 30mA Ansprechvermögen und Stromfestigkeit gemass die Leistung der Tabelle Nr. 5.2 und 5.3 installiert werden.

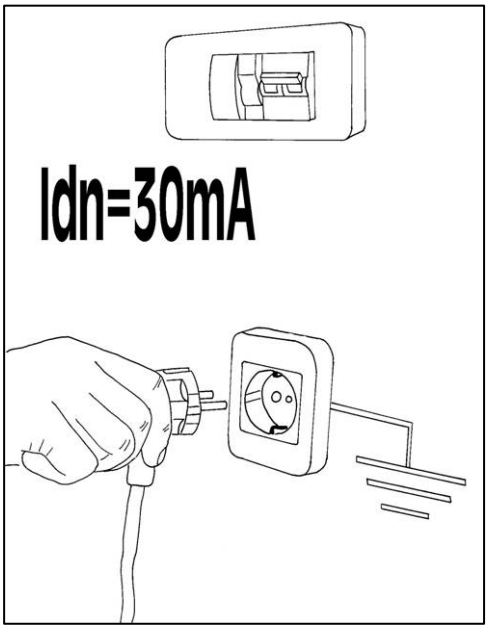

Die Steckdose muss dem Stecker der Kühltheke (SCHUKO Stecker) entsprechen: **keine Adapter verwenden**; weiterhin muss die Steckdose mit einer leistungstüchtigen **Erdleitung** ausgestattet sein.

Prüfen, das Spannung und Frequenz des Kühltheke mit den auf dem Etikett festgelegten Werten übereinstimmen oder maximal 10% für die erste und 2% für die zweite von diesen abweichen.

DIESES GERÄT GEHÖRT KLASSE 1 AN: DIE ERDUNG IST PFLICHT.
Der Hersteller lehnt im Falle von Nichtbeachtung der obigen Vorschrift jede Haftung ab.

6.9 Einstellung der Ventilatoren

DIESER VORGANG MUSS VON GESCHULTEM PERSONAL AUSGEFÜHRT WERDEN.
Der Hersteller übernimmt keinerlei Haftung im Falle von Nichtbeachtung dieser Vorschrift.

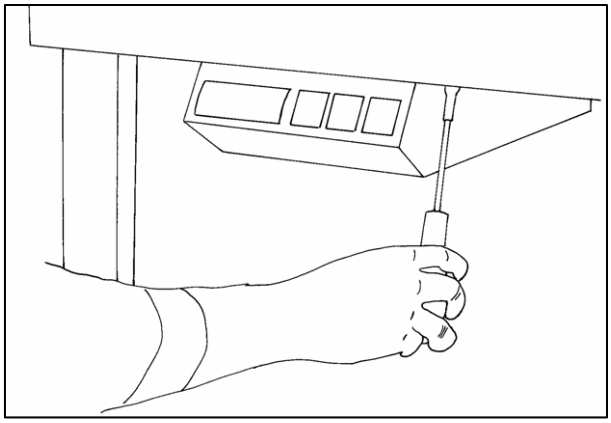

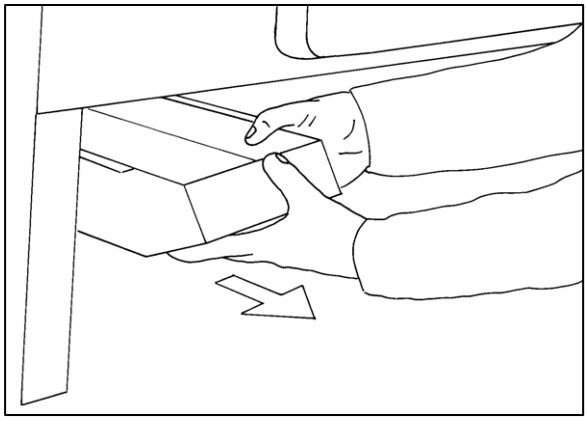

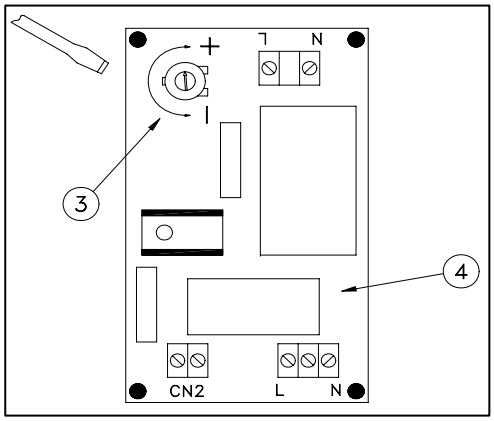

Nach Entfernung der elektronischen Tafel, den Trimmer (3) der elektronischen Karte (4) mit einem kleinen Schraubenzieher betätigen.

7. GEBRAUCHSANWEISUNG FÜR DIE KÜHLTHEKE

7.1 Erstes Anlassen

Bevor der Versorgungsstecker eingesteckt wird, eine sorgfältige Reinigung mit neutralen Reinigungsmitteln und nicht schleifenden Schwämmen ausführen. Mit einem weichen Tuch trocknen.

Achtung: die Kühltheke ist auf 4°C eingestellt. Für die Einstellung einer anderen Temperatur wird auf Kap. 10 verwiesen.

Das Intervall zwischen den Abtauvorgängen und ihre Dauer sind je nach Standardumgebungswerten (25°C / 60% R.F.) eingestellt. Sollten die Umgebungsbedingungen schlechter sein, sollten sowohl die Anzahl als auch die Dauer der Abtauvorgänge erhöht werden.

7.2 Einfüllen des Produktes

Bevor Ware in die Kühltheke gegeben wird, ist sicher zu stellen, dass die Temperatur der Ware und jene der Kühltheke gleich sind.

Die Kühltheke nicht über die Höchstlinie am Seitenglas füllen.
Waren über der Höchstlinie könnten nicht korrekt gekühlt werden.
Die ausgestellten Produkte nicht stapeln, sondern Raum lassen, damit die Kaltluft zirkulieren kann.

7.3 Periodische Kontrollen

Für die korrekte Aufbewahrung der ausgestellten Ware muss die Temperatur in der Kühltheke täglich kontrolliert werden.

Kühltheken mit eingebautem Aggregat können unter besonders schwierigen Umgebungsbedingungen so viel Kondenswasser erzeugen, dass es auch für das automatische Verdampfungssystem zu viel ist; in diesem Fall sollte das Entleeren von Hand ausgeführt werden (siehe Kap. 8.1).

Kühltheken ohne eingebautes Aggregat haben kein Kondenswasser-Verdampfungssystem. Um ein unangenehmes Überlaufen zu vermeiden, sollte daher die Sammelwanne häufig entleert werden

8. REINIGUNG UND WARTUNG

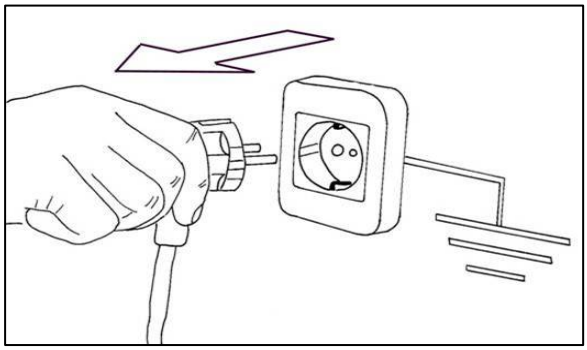

VOR ARBEITEN IMMER DEN VERSORGUNGSSTECKER ZIEHEN.

DER GEBRAUCH VON SCHUTZHANDSCHUHEN WIRD EMPFOHLEN.

8.1 Reinigung der Kühltheke

Die Vitrine nie direktem Wasserstrahl aussetzen.

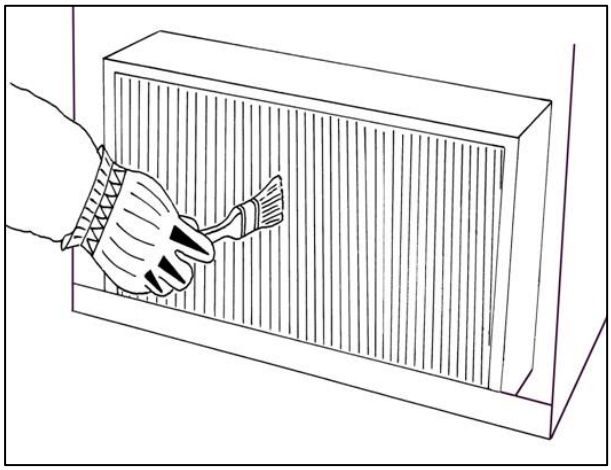

Die Reinigung der Kühltheke muss häufig ausgeführt werden; lauwarmes Wasser, neutrale Reinigungsmittel, nicht schleifende Schwämme und ein weiches Tuch zum Trocknen verwenden.

An den Kühltheken mit eingebautem Aggregat, den Kondensator monatlich mit einem Pinsel oder dem Staubsauger reinigen. Die Kühllamellen nicht verformen

Achtung: eine regelmäßige Reinigung des Kondensators ist für die Leistung der Kühltheke und für die Energieersparnis wichtig.

Auch die Kondenswassersammelwanne nach den hier folgenden Anweisungen herausnehmen und regelmäßig reinigen.

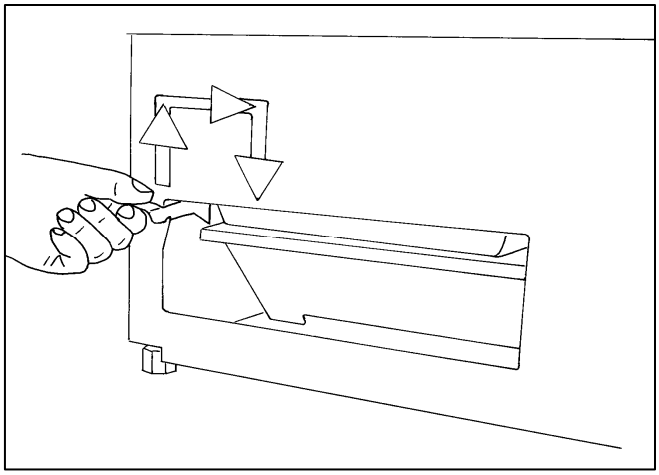

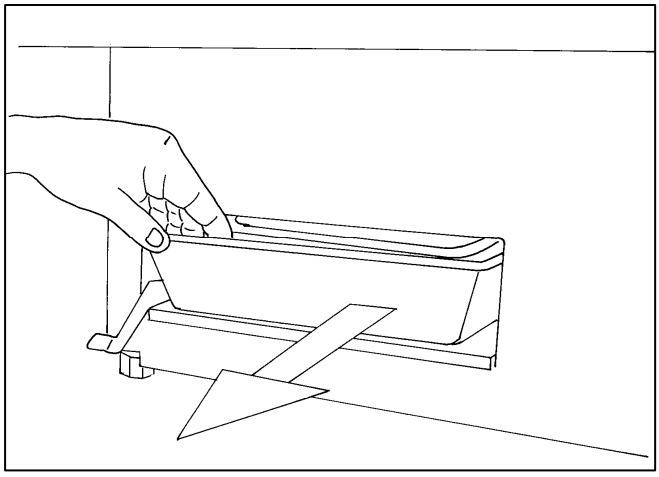

Den normalen Abfluss des Kondenswassers periodisch überprüfen.

8.2 Regelmäßige Wartungen

Lassen Sie zumindest einmal pro Jahr eine allgemeine Kontrolle **des Öffnungssystems der Scheiben, der elektrischen Anlage sowie des Kühlkreislaufs** durch Fachpersonal vornehmen.

Falls es notwendig sein sollte, das Kühlmittel nachzufüllen, benutzen Sie dazu eine Einrichtung, die mit zwei **¼ SAE** Ventilen ausgerüstet ist. Diese werden an den dafür vorgesehenen Anschlüssen angeschraubt, die sich in der Nähe des Kompressors befinden.

8.3 Außerordentliche Wartungen

Jeder andere Vorgang, der im vorherigen Punkt nicht angegeben ist, muss von qualifiziertem Personal ausgeführt werden

9. ENTSORGUNG

Bei der Entsorgung der Kühltheke sind die gültigen Gesetze einzuhalten.
Informationen über die Herstellungsmaterialien der Kühltheke sind bei EURO' CRYOR erhältlich.
Bevor die Theke entsorgt wird, muss das Kühlmittel und das Öl im Kühlkreislauf durch einen dafür spezialisierten Betrieb abgelassen werden.

10. ELEKTRONISCHER SCHALTKASTEN

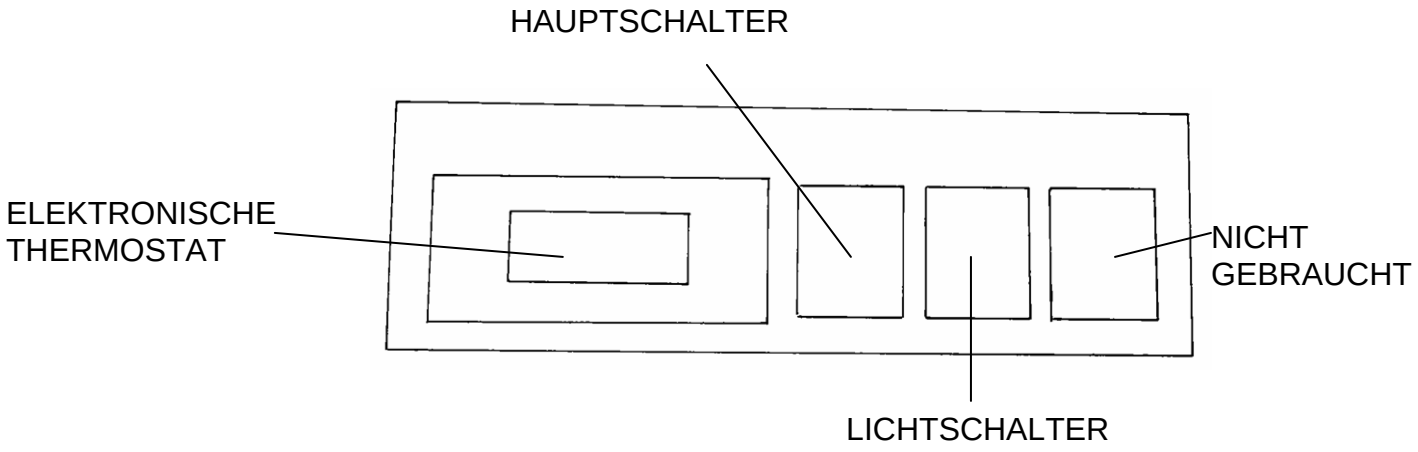

10.1 Hinweise zum Thermostat

Dem Benutzer wird empfohlen, die Programmierung des Instruments nicht zu betätigen; für Änderungen der eingestellten Parameter (mit Ausnahme der Änderung des eingestellten Temperaturwerts – 10.2 Setpoint) wenden Sie sich bitte an den Installateur.

10.2 Um die voreingestellte Temperatur zu ändern

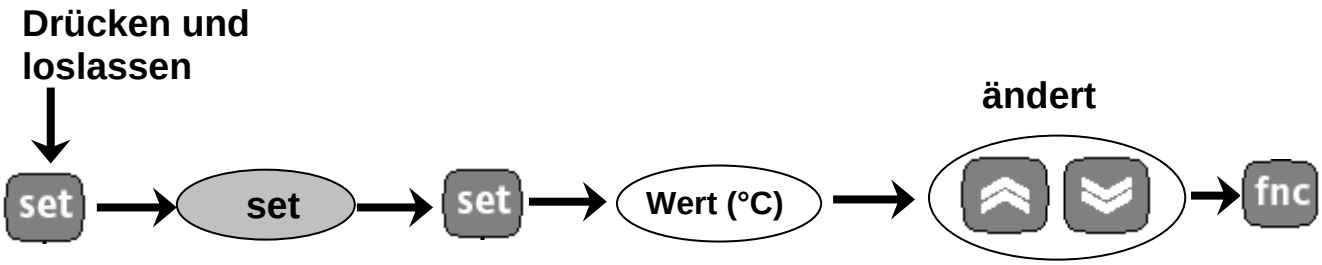

10.3 Tabelle mit voreingestellten Parametern

Parameter	Einheit	ID 961	Parameter	Einheit	ID 961
SET	°C	4	**Doh**	Min	0
Dif	°C	2	**Det**	Min	40
HSE	°C	14	**Dst**	°C	----------
LSE	°C	-2	**Dpo**	Flag	N
Ont	Min	7	**Dt**	Min	----------
Oft	Min	4	**PA1**	Nummer	0
Don	Sec	0	**Ndt**	Flag	----------
Dof	Min	1	**CA1**	°C	0
Dbi	Min	1	**CA2**	°C	----------
Odo	Min	0	**Ddl**	Flag	1
Dty	Flag	----------	**Dro**	Flag	0
Dit	Stunden	8	**H00**	Flag	1
Dct	Flag	1	**H42**	Flag	----------

10.4 Gebrauch und Funktion der Tasten

Ersatzteilcodes:
- ID 961: cod. 30004064
- Probe: cod. 30000004

LED Beschreibung

Position	Zugeordnete Funktion	Status
	Kompressor oder Relais 1	ON für Kompressor an; blinkend für Verzögerung, Schutz oder Aktivierung blockiert
	Abtauen	ON für Abtauen in Betrieb; blinkend für manuelle Aktivierung oder über digitalen Eingang
	Alarm	ON für Alarm aktiv; blinkend für Alarm stummgeschaltet

Tasten Beschreibung

Taste UP		Durchläuft die Positionen des Menüs Hebt die Werte an Aktiviert die manuelle Abtauung
Taste DOWN		Durchläuft die Positionen des Menüs Senkt die Werte Programmierbar mit Parameter
Taste fnc	fnc	Funktion ESC (Verlassen) Programmierbar mit Parameter
Taste set	set	Zugang zum Sollwert Zugang zu den Menüs Bestätigung der Befehle Anzeige der Alarme (falls vorhanden)

ITALIANO

GARANZIA
Il prodotto è coperto da garanzia, nei termini di legge, per un periodo di 12 mesi, salvo diversi accordi sottoscritti esplicitamente dalle parti.

ISTRUZIONI PER LA CORRETTA INSTALLAZIONE E MANUTENZIONE
Le istruzioni di uso e manutenzione si trovano nel Manuale Utente disponibile nel sito www.eptarefrigeration.com.

Le istruzioni di installazione dedicate al personale esperto sono disponibili:
- Presso rete di assistenza
- In alcune categorie di prodotto in forma cartacea consegnato insieme al prodotto

SERVIZI PROFESSIONALI DI RIPARAZIONE
I servizi sono erogati dalla nostra rete di assistenza consultabile nell'area contatti all'indirizzo web www.eptarefrigeration.com

PARTI DI RICAMBIO
Le parti di ricambio e le informazioni per la riparazione dell'apparecchio sono disponibili per almeno 8 anni dopo che il prodotto viene dichiarato fuori produzione al seguente indirizzo web:
www.epta-service.com/service/
Le credenziali di accesso sono fornite su richiesta da inviare via mail a:
servicesupport@eptarefrigeration.com

PULIZIA DEL CONDENSATORE AD ARIA
Le apparecchiature a gruppo incorporato con condensazione ad aria mantengono la loro efficienza solo se la pulizia del condensatore è eseguita nei modi e nei tempi indicati nel manuale di uso e manutenzione.

INFORMAZIONE IMPORTANTE SUGLI SPRECHI ALIMENTARI
Si raccomanda di seguire attentamente le istruzioni di conservazione riportate nelle confezioni dei prodotti e le indicazioni fornite dai produttori di alimenti.
Pertanto, le **impostazioni di temperatura** devono essere **adeguate** alle caratteristiche di conservazione dei prodotti alimentari **coerentemente con le indicazioni** riportate nella nostra documentazione tecnica.
Utilizzi non corretti possono causare un deperimento anticipato dei prodotti alimentari.

CONDIZIONI AMBIENTALI
Il presente apparecchio è destinato a funzionare in ambienti in cui la temperatura e l'umidità rientrano nei limiti previsti nel Manuale di uso e manutenzione.

ISTRUZIONI PER IL DISASSEMBLAGGIO
Per il disassemblaggio occorre rivolgersi ad operatori professionali.
Il gruppo Epta, da sempre animato da una particolare attenzione per l'ambiente, mette a disposizione degli utenti i manuali di smantellamento e trattamento dei rifiuti dei banchi frigoriferi plug-in, scaricabili di seguito.
- Manuale di smantellamento banchi plug-in aperti https://www.eptarefrigeration.com/sites/default/files/disassembly_manual_open_cabinets_epta.pdf
- Manuale di smantellamento banchi plug-in chiusi https://www.eptarefrigeration.com/sites/default/files/disassembly_manual_closed_cabinets_epta.pdf

ALTRE INFORMAZIONI
Per ulteriori e più dettagliate informazioni si prega di fare riferimento a www.eptarefrigeration.com ed a EPREL https://ec.europa.eu/info/energy-climate-change-environment/standards-tools-and-labels/products-labelling-rules-and-requirements/energy-label-and-ecodesign/product-database_en (a cui si accede attraverso il QR code qui o nell'etichetta energetica del prodotto).

FRANÇAIS

GARANTIE
Le produit est couvert par la garantie légale pendant une période de 12 mois, sauf accords différents signés explicitement par les parties.

INSTRUCTIONS POUR UNE INSTALLATION ET UN ENTRETIEN CORRECTS
Les instructions pour l'utilisation et l'entretien sont indiquées dans le Manuel de l'utilisateur disponible sur le site www.eptarefrigeration.com.

Les instructions pour l'installation destinées aux techniciens expérimentés sont disponibles:
- Auprès du service après-vente
- Dans certaines catégories de produit sous forme papier livrées avec le produit

SERVICES PROFESSIONNELS DE RÉPARATION

Les services sont fournis par notre réseau après-vente, consultable dans l'espace Contacts à l'adresse web www.eptarefrigeration.com

PIÈCES DE RECHANGE

Les pièces de rechange et les informations pour la réparation de l'appareil sont disponibles pendant au moins 8 ans après que le produit ait été déclaré hors production, à l'adresse web suivante:
www.epta-service.com/service/
Les identifiants de connexion sont fournis sur demande à envoyer par e-mail à l'adresse:
servicesupport@eptarefrigeration.com

NETTOYAGE DU CONDENSEUR À AIR

Les appareils à groupe logé avec condensation à air ne conservent leur efficacité que si le nettoyage du condenseur est effectué selon les méthodes et aux périodicités indiquées dans le manuel d'utilisation et d'entretien.

INFORMATION IMPORTANTE SUR LE GASPILLAGE ALIMENTAIRE

Veuillez suivre attentivement les instructions de conservation figurant sur l'emballage des produits, ainsi que les instructions fournies par les fabricants des aliments.
Veillez à ce que l**e réglage des températures** soit **adapté** aux caractéristiques de conservation des produits alimentaires, **conformément aux indications** contenues dans notre documentation technique.
Toute utilisation incorrecte peut entraîner une détérioration prématurée des produits alimentaires.

CONDITIONS AMBIANTES

Cet appareil est destiné à fonctionner dans des environnements où la température et le taux d'humidité sont compris dans les limites indiquées dans le Manuel d'utilisation et d'entretien.

INSTRUCTIONS POUR LE DÉMANTÈLEMENT

Pour le démantèlement, veuillez faire appel à des opérateurs professionnels.
Depuis toujours particulièrement attentif à la protection de l'environnement, le groupe Epta met à la disposition des utilisateurs les manuels de démantèlement et de traitement des meubles réfrigérés à groupe logé hors d'usage.
Ces manuels sont téléchargeables aux adresses suivantes.

- Manuel de démantèlement des meubles réfrigérés à groupe logé ouverts
https://www.eptarefrigeration.com/sites/default/files/disassembly_manual_open_cabinets_epta.pdf
- Manuel de démantèlement des meubles réfrigérés à groupe logé fermés
https://www.eptarefrigeration.com/sites/default/files/disassembly_manual_closed_cabinets_epta.pdf

AUTRES INFORMATIONS

Pour plus d'informations et de détails, veuillez faire référence à www.eptarefrigeration.com
et à EPREL https://ec.europa.eu/info/energy-climate-change-environment/standards-tools-and-labels/products-labelling-rules-and-requirements/energy-label-and-ecodesign/product-database_en
(directement accessible via le QR code indiqué ici ou sur l'étiquette énergétique du produit).

ENGLISH

WARRANTY

The product is covered by warranty, within the terms of law, for a period of 12 months, unless the parties have explicitly signed other agreements.

INSTRUCTIONS FOR CORRECT INSTALLATION AND MAINTENANCE

The user and maintenance instructions are found in the User Manual available on the website www.eptarefrigeration.com.

The installation instructions dedicated to expert personnel are available:

- From the service network
- In some product categories in paper form delivered with the product.

PROFESSIONAL REPAIR SERVICES

The services are provided by our service network that can be consulted in the contact area at the web address: www.eptarefrigeration.com

SPARE PARTS

The spare parts and the information to repair the unit are available for at least 8 years after the product is declared out of production at the

following web address:
www.epta-service.com/service/
The credentials are provided on request by sending an email to: servicesupport@eptarefrigeration.com

CLEANING AIR CONDENSER

The plug-in units with air condensation maintain their efficiency only if the condenser is cleaned following the methods and within the time set out in the user and maintenance manual.

IMPORTANT INFORMATION ON FOOD WASTE

It is recommended to attentively follow the preservation instructions on the product packaging and the instructions provided by the food manufacturers.
Therefore, the temperature settings must be suited to the preservation characteristics of the food products in line with the indications given by our technical documentation.
Incorrect uses can cause early deterioration of the food products.

AMBIENT CONDITIONS

This unit is intended to operate in environments in which the temperature and the humidity fall within the limits provided for in this User and maintenance Manual.

INSTRUCTIONS FOR DISASSEMBLY

It is necessary to contact professional operators for the disassembly.
Gruppo Epta, which has always been particularly environmentally conscious, makes available to users the manuals for dismantling and waste handling of the plug-in chilled cabinets, which can be downloaded below.

- Manual to dismantle open plug-in cabinets
https://www.eptarefrigeration.com/sites/default/files/disassembly_manual_open_cabinets_epta.pdf
- Manual to dismantle closed plug-in cabinets
https://www.eptarefrigeration.com/sites/default/files/disassembly_manual_closed_cabinets_epta.pdf

OTHER INFORMATION

For further and more detailed information, please refer to: www.eptarefrigeration.com
and to EPREL https://ec.europa.eu/info/energy-climate-change-environment/standards-tools-and-labels/products-labelling-rules-and-requirements/energy-label-and-ecodesign/product-database_en (you can access this directly through the QR code here and in the product energy label).

DEUTSCH

GEWÄHRLEISTUNG

Für dieses Produkt besteht eine gesetzliche Gewährleistungsdauer von 12 Monaten, sofern nicht ausdrücklich etwas anderes vereinbart wurde.

HINWEISE ZUR KORREKTEN INSTALLATION UND WARTUNG

Alle Hinweise zur Installation und Wartung finden Sie im Benutzerhandbuch auf der folgenden Website: www.eptarefrigeration.com

Die Installationsanleitungen für qualifiziertes Fachpersonal sind in an folgender Stelle verfügbar:

- Bei den Servicestellen
- Im Lieferumfang einiger Produktkategorien ist die Installationsanleitung in Papierform enthalten

PROFESSIONELLER REPARATURSERVICE

Dieses Angebot wird von unseren Servicestellen für Sie bereitgestellt, Sie finden die Informationen unter dem folgenden Link: www.eptarefrigeration.com

ERSATZTEILE

Ersatzteile und Reparaturhinweise für das Gerät sind mindestens noch 8 Jahre nach Produktionseinstellung unter der folgenden Adresse verfügbar: www.epta-service.com/service/
Für die erforderlichen Zugangsdaten senden Sie bitte eine E-Mail an: servicesupport@eptarefrigeration.com

REINIGUNG DES LUFTGEKÜHLTEN KONDENSATORS

Damit der Wirkungsgrad von Geräten mit einem integrierten Aggregat und luftgekühlten Kondensator erhalten bleibt, ist es notwendig, dass der Kondensator auf die Weise und mit der Regelmäßigkeit gereinigt wird, wie es im Installations-und Wartungshandbuch beschrieben wird.

WICHTIGER HINWEIS ZUR LEBENSMITTELVERSCHWENDUNG

Es wird empfohlen, die Lagerungshinweise auf den Produktverpackungen und die Anweisungen der

Lebensmittelhersteller genau zu beachten.
Die Temperatureinstellungen müssen daher gemäß den Angaben in unserer technischen Dokumentation an die jeweiligen Konservierungseigenschaften der Lebensmittel angepasst werden.
Der unsachgemäßer Gebrauch kann zum vorzeitigen Verderb von Lebensmitteln führen.

UMGEBUNGSBEDINGUNGEN

Dieses Gerät ist für den Einsatz in einer Umgebung vorgesehen, in der die Temperatur und die Luftfeuchtigkeit innerhalb dem in der Bedienungsanleitung angegebenen Bereich liegen.

ANWEISUNGEN ZUR DEMONTAGE

Die Demontage muss durch qualifiziertes Fachpersonal erfolgen.
Die Epta-Gruppe legt seit jeher großen Wert auf den Schutz der Umwelt. Sie stellt Ihnen die Anleitungen zur Demontage und Abfallbehandlung von steckerfertigen Kühlgeräten unter dem folgenden Link zum Herunterladen zur Verfügung.

- Handbuch zur Demontage offener Plugin-Modelle https://www.eptarefrigeration.com/sites/default/files/disassembly_manual_open_cabinets_epta.pdf
- Handbuch zur Demontage geschlossener Plugin-Modelle https://www.eptarefrigeration.com/sites/default/files/disassembly_manual_closed_cabinets_epta.pdf

WEITERE INFORMATIONEN

Bitte wenden Sie sich für nähere Informationen an die folgende Adresse: www.eptarefrigeration.com
Und an die ERPEL-Produktdatenbank https://ec.europa.eu/info/energy-climate-change-environment/standards-tools-and-labels/products-labelling-rules-and-requirements/energy-label-and-ecodesign/product-database_en
(Sie können diese Seite aufrufen, indem Sie den QR-Code auf dem Energielabel Ihres Geräts scannen).

ESPAÑOL

GARANTÍA

El producto está cubierto por la garantía, de acuerdo con la ley, durante un período de 12 meses, a menos que las partes pacten explícitamente otras condiciones.

INSTRUCCIONES PARA UNA CORRECTA INSTALACIÓN Y MANTENIMIENTO

Las instrucciones de uso y mantenimiento se describen en el Manual del Usuario disponible en el sitio web: www.eptarefrigeration.com.

Las instrucciones de instalación dedicadas al personal experto están disponibles:

- En la red de asistencia
- En algunas categorías de producto, impresas en papel y entregadas con el producto

SERVICIOS PROFESIONALES DE REPARACIÓN

Los servicios son prestados por nuestra red de asistencia que puede ser consultada en el área de contactos en la dirección web:
www.eptarefrigeration.com

PIEZAS DE RECAMBIO

Las piezas de recambio y la información sobre las reparaciones de los aparatos están disponibles durante al menos 8 años después de que el producto haya sido descatalogado en la siguiente dirección web: www.epta-service.com/service/
Las credenciales de acceso se facilitan previa solicitud que se enviará por correo electrónico a:
servicesupport@eptarefrigeration.com

LIMPIEZA DEL CONDENSADOR DE AIRE

Los aparatos de grupo incorporado con condensación de aire mantienen su eficacia sólo si el condensador se limpia según los métodos y plazos indicados en el manual de uso y mantenimiento.

INFORMACIÓN IMPORTANTE SOBRE EL DESPERDICIO DE ALIMENTOS

Se recomienda respetar atentamente las instrucciones de almacenamiento descritas en los envases de los productos y las instrucciones proporcionadas por los fabricantes de los alimentos.
Por lo tanto, las configuraciones de temperatura deben adaptarse a las características de conservación de los productos alimenticios de acuerdo con las indicaciones que figuran en nuestra documentación técnica.
Un uso incorrecto puede provocar el deterioro prematuro de los productos alimenticios.

CONDICIONES AMBIENTALES

Este aparato está destinado a ser utilizado en entornos en los que la temperatura y la humedad respetan los límites especificados en el Manual de uso y mantenimiento.

INSTRUCCIONES DE DESMONTAJE

Para el desmontaje es necesario dirigirse a operadores profesionales.
El grupo Epta, que siempre ha prestado una especial atención al medio ambiente, pone a disposición de los usuarios los manuales de desmontaje y tratamiento de residuos de las vitrinas refrigeradas plug-in que pueden escargarse a continuación.

- Manual de desmontaje de vitrinas plug-in abiertas https://www.eptarefrigeration.com/sites/default/files/disassembly_manual_open_cabinets_epta.pdf
- Manual de desmontaje de vitrinas plug-in cerradas https://www.eptarefrigeration.com/sites/default/files/disassembly_manual_closed_cabinets_epta.pdf

MÁS INFORMACIÓN

Para una información más detallada, remitirse a www.eptarefrigeration.com
y a EPREL https://ec.europa.eu/info/energy-climate-change-environment/standards-tools-and-labels/products-labelling-rules-and-requirements/energy-label-and-ecodesign/product-database_en
(al que se puede acceder directamente a través del código QR de la etiqueta energética del producto).

PORTUGUÊS

GARANTIA

O produto está coberto por garantia, nos termos de lei, por um período de 12 meses, salvo acordo em contrário explicitamente assinado pelas partes.

INSTRUÇÕES PARA A INSTALAÇÃO E MANUTENÇÃO CORRETAS

As instruções de utilização e manutenção encontram-se no Manual do Utilizador disponível no site www.eptarefrigeration.com.
As instruções para a instalação dedicadas ao pessoal especializado estão disponíveis:

- Junto da rede de assistência
- Em algumas categorias de produto em formato papel entregue juntamente com o produto

SERVIÇOS PROFISSIONAIS DE REPARAÇÃO

Os serviços são fornecidos pela nossa rede de assistência consultável na área dos contatos no endereço web www.eptarefrigeration.com

PEÇAS SOBRESSELENTES

As peças sobresselentes e as informações para a reparação do aparelho estão disponibilizadas por pelo menos 8 anos após o produto ser declarado fora de produção no endereço web a seguirnindicado: www.epta-service.com/service/
As credenciais de acesso são fornecidas através de pedido a enviar por mail para:
servicesupport@eptarefrigeration.com

LIMPEZA DO CONDENSADOR DE AR

Os equipamentos com grupo incorporado com condensação de ar mantêm a sua eficiência apenas se a limpeza do condensador for realizada na forma e nos tempos indicados no manual de utilização e manutenção.

INFORMAÇÃO IMPORTANTE SOBRE OS DESPERDÍCIOS DE ALIMENTOS

Recomenda-se seguir atentamente as instruções de conservação que constam nas embalagens dos produtos e as indicações fornecidas pelos produtores de alimentos.
Portanto, as configurações de temperatura devem ser compatíveis com as caraterísticas de conservação dos produtos, de acordo com as indicações que constam na nossa documentação técnica.
Utilizações não corretas podem provocar uma deterioração antecipada dos alimentos.

CONDIÇÕES AMBIENTAIS

O presente aparelho está destinado a funcionar em ambientes cuja temperatura e humidade se situam dentro dos limites previstos no Manual de utilização e manutenção.

INSTRUÇÕES PARA A DESMONTAGEM

Para a desmontagem dirigir-se a operadores profissionais.
O grupo Epta, desde sempre animado por uma atenção particular ao meio ambiente, disponibiliza aos utilizadores os manuais de desmontagem e tratamento dos resíduos dos móveis frigoríficos plug-in, cujo dowload pode ser realizado de acordo com o a seguir indicado.

- Manual de desmontagem dos móveis plug-in abertos https://www.eptarefrigeration.com/sites/default/files/disassembly_manual_open_cabinets_epta.pdf
- Manual de desmontagem dos móveis plug-in fechados https://www.eptarefrigeration.com/sites/default/files/disassembly_manual_closed_cabinets_epta.pdf

MAIS INFORMAÇÕES

Para mais informações detalhadas é favor

remeter-se ao www.eptarefrigeration.com
e à EPREL https://ec.europa.eu/info/energy-climate-change-environment/standards-tools-and-labels/products-labelling-rules-and-requirements/energy-label-and-ecodesign/product-database_en
(com acesso diretamente através do código QR impresso na etiqueta energética do produto).